BVA HIDRAULIKA

IPARI HIDRAULIKA RENDSZEREK

A BVA előnyei

A BVA Industrial Hydraulics vállalat 2005-ben alakult, központja Európában, a holland Etten-Leur városában található. A BVA a Shinn Fu Europe egyik termékcsaládja az Omega Lift, az Omega Mechanix és a Prolift mellett. A Shinn Fu vállalat 1971-ben alakult Tajvanban. Európában 1994 óta van jelen. A vállalat több mint kétezer alkalmazottat foglalkoztat világszerte, központja Tajvanban Tajpej városában van.

A bizalom alapja a minőség

ISO 9001 minőségbiztosítási rendszer
A BVA termékek gyártása az ISO 9001 nemzetközi minőségbiztosítási rendszer szerint történik, melynek része az adminisztráció, a vállalatvezetés, a gyártás és a termelésirányítás folyamatos ellenőrzése. A rendszer alapján a kapcsolódó tevékenységek is ellenőrzés alatt állnak a megrendeléstől a gyártósoron át, egészen az áruszállításig, minden tekintetben.

A BVA termékek a következő ipari szabványoknak felelnek meg

2006/42/EK irányelv
EN 1494:2000+A1:2008 szabvány

ASME B30.1
A munkahengerek kivétel nélkül teljesítik a próbaterhelés és/vagy az alapanyag folyáshatárára vonatkozó biztonsági tényező követelményeit, miközben hibátlanul képesek üzemelni, olajszivárgás nélkül.

ANSI B40.1
A BVA nyomásmérők teljesítik az A osztály követelményeit.

SAE 100
A BVA hidraulikus tömlői teljesítik az Anyagkezelő Intézet (Material Handling Institute) minimum életciklus követelményeit, és minimum szakadási nyomás besorolását.

A BVA örökös garancia feltételei

A BVA termékek garantáltan mentesek minden anyag-, és gyári hibától. A termék teljes élettartama alatt a BVA saját költségére vállalja minden olyan BVA termék ellenértékének megtérítését vagy a termék javítását (a BVA egyéni döntése alapján), amely nem felel meg a specifikációban megadottaknak. Garanciális ügyintézéssel kapcsolatban vegye fel a kapcsolatot a BVA vállalattal.

A vállalt garancia nem terjed ki a BVA vállalat, vagy a BVA egy hivatalos szerviz központja által megállapított szokásos kopásra és elhasználódásra, rongálásra, helytelen használatra, a termékek módosítására, valamint a nem megfelelő folyadékok használata és helytelen karbantartás miatt bekövetkező hibákra. Minden, a BVA termékekkel együtt, vagy azok részeként értékesített villanymotor, gázmotor, akkumulátor és egyéb alkatrész és anyag, melyekre más gyártók nyújtanak garanciát, az adott gyártó által nyújtott garancia alá esnek, és nem tartoznak a BVA örökös garancia hatálya alá. A BVA továbbá nem vállal felelősséget semmilyen járulékos vagy előre nem látható károkért és veszteségekért.

Pótalkatrészek
Pótalkatrészek széles választékát kínáljuk. Érdeklődjön a helyi BVA értékesítőnél.

Kapcsolat
Műszaki támogatásért vagy a termékekkel kapcsolatos kérdésekkel keresse a helyi BVA értékesítőt.

A BVA honlapja
Aktuális katalógusunkat és legújabb termékeinket megtalálja honlapunkon:
www.BVA-hydraulics.com

Modellszám index

H	6	HL	16	HLN	22	HP	26	HDG	32	Kiegészítők	40
HG	10	HF	18	HLNF	24	HPD	27	HDU	36		
HU	14	HC	20	HT	25	HD	28	HDC	38		

P	Egyszeres műk. kézipumpák	44	PA	Bárhol haszn. légszivattyúk	47	PAR	Forgó légszivattyúk	50	PE	3-fázisú elektr. szivattyúk	56
P	Kettős műk. kézipumpák	44	PA	Egyszeres műk. légszivattyúk	48	PU	Univerzális motoros szivattyúk	51	PG	Gázmotoros szivattyúk	57
P57	Lábpumpák	46	PA	Kettős műk. légszivattyúk	48	PE	1-fázisú elektromos szivattyúk	52	PD	Dízelmotoros szivattyúk	57

H	Általános célú munkahenger komb.	60	HL	Alacsony beép. munkaheng. komb.	61
HF	Lapos munkahenger kombinációk	60	HLN	Rögzítőgyűrűs munkaheng. komb.	61
HC	Üreges-dugattyús munkaheng. komb.	61	HU	Alumínium házas munkaheng. komb.	61

Áramlás szabályozó szelepek	62	Mérő-adapterek	65	Nyomás-kapcsoló	66	Hidraulikus csatlakozók	67	Elosztó-tömbök	68	Szerel-vények	71
Elosztószelepek	64	Hidraulika olaj	66	Lábkapcsolók	66	Hidraulika tömlők	67	Útváltó szelepek	69		
Nyomás-mérők	65	Külső nyom. szabályozó	66	Csatl. porvédő dugó	66	Mágnes-szelepek	68	Szivattyúra szerelt szelepek	70		

Nagy teljesítményű présgépek	74	Lég-hidraulikus/kézi palackemelők	79	Csavar lehúzó / lengőcsap prés	89	BVA hordozótáska	92
Hidraulikus kézi prés	76	Körmös emelők	79	Talplemez furat vizsgáló	90	Karbantartás	93
Elektromos présgép	77	Lehúzók	80	Karima feszítők	91	Csőhajlító	93
Kézi palackemelők	78	Hidraulikus hajtású lehúzók	88	Feszítők	91		
Mini emelők	78	Hidraulikus gépsatu	88	Hidraulikus csavaranyavágó hordozó táskával	92		

Konténer-emelő rendszer	94	Hidraulikus kerékfeszítő	96	Alátétlemezek	99
Konténer-mozgató rendszer	95	Mozgatható talplemezek	97		
Gyűrűs kerékfeszítő	96	Kitámasztó tömbök	98		

BVA kereszthivatkozási táblázat	100	Hidraulikai számítások képletei	104
Biztonsági utasítások	102	A BVA működés közben	106
A berendezés karbantartása	104	A BVA vállalatról	107

Munkahengerek

Szivattyúk

Kombinált készletek

Szelepek és kiegészítők

Prések/palackemelők/lehúzók

Szerszámok/gépek

Referencia táblázatok / műhely

© Copyright 2016 SFEU Vállalatok
Minden jog fenntartva. A gyártó előzetes, kifejezett, írásos hozzájárulása nélkül tilos a jelen katalógus tartalmának (szöveg, illusztrációk, rajzok, fotók) bármilyen másolása vagy egyéb felhasználása. A katalógusban foglalt adatok előzetes bejelentés nélkül változhatnak.

Munkahenger kódtáblázat

H	DC	30	06	T
1	2	3	4	5
Munk.h. típusa	*Munk.h. opciók*	*Munk.h. teljes.*	*Munk.h. löket*	*Kieg. kód*

1 – Munkahenger típusa

H	Hidraulikus munkahenger

2 – Munkahenger opciók

C	S/A – Üreges-dugattyús
D	D/A – Általános felhasználású
DC	D/A – Üreges-dugattyús
DG	D/A – Nagy teherbírású
F	S/A – Lapos
G	S/A - Teher visszat. nagy teherbírású
L	S/A – Alacsony beépítésű
LN	S/A – Rögzítőgyűrűs
LNF	S/A – Rögzítőgyűrűs alacsony beépítésű
P	S/A – Húzó munkahenger
PD	Precíziós kettős működtetésű
T	S/A – Menetes
U	S/A – Alumínium házas
UC	S/A – Alumínium üreges-dugattyús
UDC	D/A – Alumínium üreges-dugattyús
ULN	S/A – Alumínium rögzítőgyűrűs

3 – Munkahenger teljesítménye

02	2, 2,5 tonna	**75**	75 tonna
04	4 tonna	**100**	100 tonna
05	5 tonna	**150**	150 tonna
09	9 tonna	**160**	160 tonna
10	10 tonna	**200**	200 tonna
12	12 tonna	**250**	250 tonna
15	15 tonna	**300**	300 tonna
16	16 tonna	**400**	400 tonna
20	20 tonna	**500**	500 tonna
25	25 tonna	**600**	600 tonna
30	30 tonna	**700**	700 tonna
50	50 tonna	**800**	800 tonna
55	55 tonna	**1000**	1000 t
60	60 tonna	**1500**	1500 t
75	75 tonna		

4 – Munk.h. löket

00	16 mm
01	25 mm
02	51 mm
04	102 mm
05	127 mm
06	152 mm
08	203 mm
10	254 mm
12	305 mm
13	330 mm
14	356 mm
18	457 mm
20	508 mm
24	610 mm
32	813 mm

5 – Kiegészítő kód

T	Belső menettel, csak HC sorozat
XT	Belső menet nélkül, csak HC sorozat
B	Lapos munkahenger készlet

Munkahenger kiegészítők
Tekintse meg a termékekhez kialakított kiegészítők választékát.

Biztonságos használat
Szakmai tapasztalatok alapján nem ajánlott a névleges maximum teljesítmény 80%-át meghaladni semmilyen termék esetében sem.

Biztonsági utasítások
A helyes használathoz tekintse meg a HELYES és HELYTELEN eljárások részt. Mindig legyen felkészült.

A nagy teherbírású, hőkezelt támaszon lévő hornyok jobb tapadást biztosítanak a teher mozgatása közben.

A porlehúzó gyűrű védi a dugattyút a kosztól és a szennyeződésektől.

Az ipari kemény krómbevonatú dugattyú ellenáll a kopásnak és a korróziónak.

A tömör acél lökethatároló növeli a dugattyú teherbírását és megelőzi a túlfutást.

A poliuretán porvédő sapka optimális teljesítményt biztosít.

A visszatérítő rugó szögletes kialakítása megelőzi a rugó szakadását és gyorsabb visszahúzást eredményez.

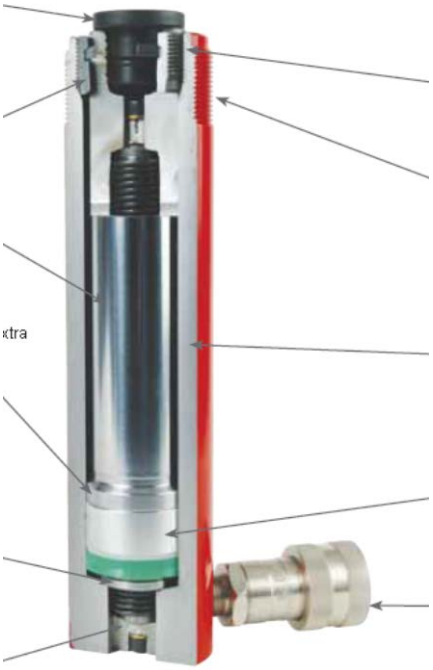

Acél lökethatároló, a túlfutás megelőzése érdekében.

Külső rögzítő menet.

A munkahengerek fényesített hengereléssel készülnek, ami a dörzscsiszolásnál simább felületet eredményez, ez által csökken a kopás mértéke, nő a tömítés élettartama.

Magas minőségű, tömör csapágypersely nyújt védelmet az oldal irányú terheléssel szemben, ez által növelve a berendezés élettartamát.

A nagy átfolyású csuklós tömlőkapcsoló, a szokásosnál nagyobb átfolyást biztosít.

Sor.	Munkahenger típusa		Max. telj. tartomány	Max. löket tartomány	Illusztráció / oldalszám	
H	Egyszeres rugó visszatérítésű munkahengerek	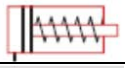	5-100	25-362		**6-9**
HG	Nagy teherbírású egyszeres működésű munkahengerek		100-1000	182-1114		**10-13**
HU	Alumínium házas egyszeres rugó visszatérítésű munkahengerek	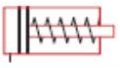	20-100	50-297		**14-15**
HL	Alacsony beépítésű munkahengerek		10-100	38-57		**16-17**
HF	Lapos munkahengerek	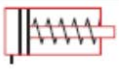	5-150	16		**18-19**
HC	Üreges dugattyús munkahengerek	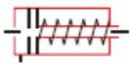	12-100	8-155		**20-21**
HLN	Rögzítőgyűrűs munkahengerek		50-300	50-300		**22-23**
HLNF	Alacsony beépítésű rögzítőgyűrűs munkahengerek		60-250	45-30		**24**
HT	Menetes munkahengerek	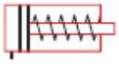	10-20	131-253		**25**
HP	Húzó munkahengerek		2,5-10	127-141		**26**
HPD	Precíziós kettős működtetésű munkahengerek		9-16	1,77-3,14		**27**
HD	Kettős működtetésű munkahengerek		10-100	155-461		**28-31**
HDG	Nagy teherbírású kettős működtetésű munkahengerek		100-1000	50-300		**32-35**
HDU	Alumínium házas kettős működtetésű munkahengerek		20-30	50-150		**36-37**
HDC	Kettős működtetésű üreges-dugattyús munkahengerek		30-150	38-257		**38-39**
-	Munkahenger kiegészítők		-	-		**40-41**
-	Szivattyú kiválasztó táblázat		-	-		**42**
					Szivattyúk fejezet	**44. old.**
					Szivattyú – munkahenger kombinációk	**60. old.**

Egyszeres rugó visszatérítésű munkahengerek

H sorozat - Általános felhasználású, rugó visszatérítésű

Teljesítmény:
5 - 100 tonna

Löket:
25 - 362 mm

Max. üzemi nyomás:
700 BAR

Min. - Max. magasság:
92 - 838 mm

*** Nagyobb teherbírás**
100 tonnát meghaladó teher esetén a HG sorozat termékeit vegye figyelembe.

<-- H1506 egyszeres működésű munkahenger behúzva, CB15 munkahenger talppal a biztos rögzítésért.

A H5513 egyszeres működésű munkahenger behúzva, emelésre készen .-->

- A henger végén menetek, valamint rögzítő furatok biztosítják a rögzítést
- Kemény krómbevonatú dugattyú véd a korrózió és károk ellen
- A poliuretán csapágycsésze tömítések biztos lezárást és hosszú élettartamot biztosítanak
- Masszív, tömör ötvözött acél hengertest
- Tömör alumínium ötvözetű csapágypersely védi a hengerfalat a sérülésektől
- A CH38F nagy átfolyású csatlakozó porvédő sapkával, minden munkahengernél alaptartozék

80%

Biztonságos használat
Szakmai tapasztalatok alapján nem ajánlott a névleges maximum teljesítmény 80%-át meghaladni semmilyen termék esetében sem.

HU Series

Alumínium ház
Az alumínium házas munkahengerek ideális pehelysúlyú megoldást jelentenek, lévén, hogy az acél típusoknál akár 60%-kal kisebb önsúllyal bírnak.

Termékválasztó táblázat

Munkah. teljesítmény	Löket (mm)	Modellszám	Magasság behúzva (mm)	Olajtérfogat (cc)	Tömeg (kg)
5 tonna 44 kN	25	H0501	116	16	1,4
	78	H0503	169	50	1,5
	129	H0505	221	83	1,8
	180	H0507	272	116	2,1
	229	H0509	324	148	2,5
10 tonna 89 kN	25	H1001	92	36	1,8
	51	H1002	123	74	2,3
	102	H1004	174	147	3,5
	151	H1006	250	218	4,3
	202	H1008	301	292	5,1
	253	H1010	352	366	5,9
	304	H1012	403	439	6,8
	356	H1014	450	515	7,6
15 tonna 133 kN	25	H1501	124	50	3,1
	51	H1502	149	103	3,9
	101	H1504	200	205	5,0
	152	H1506	270	308	6,7
	203	H1508	321	411	7,8
	254	H1510	372	515	9,1
	305	H1512	423	618	10,2
	356	H1514	474	721	11,4
25 tonna 222 kN	26	H2501	143	86	5,5
	51	H2502	168	170	6,4
	102	H2504	219	339	8,2
	155	H2506	272	515	10,1
	206	H2508	323	684	11,9
	257	H2510	374	854	13,7
	310	H2512	426	1030	15,6
	362	H2514	476	1203	17,4
30 tonna 267 kN	210	H3008	387	879	18,5
55 tonna 489 kN	51	H5502	176	360	15,0
	103	H5504	227	730	18,6
	159	H5506*	283	1126	26,1
	260	H5510*	385	1844	30,6
	337	H5513*	461	2388	39,5
75 tonna 667 kN	156	H7506*	285	1620	33,6
	333	H7513*	492	3459	55,3
100 tonna 890 kN	51	H10002*	219	677	29,9
	168	H10006*	357	2229	57,6
	260	H10010*	449	3453	69,4

A részletes specifikációkat lásd. a 8-9. oldalakon.
** A munkahenger kézi fogantyúval rendelkezik.*

Munkahenger kiegészítők
Tekintse meg a termékekhez kialakított kiegészítők választékát.

Kombinált készletek
A legtöbb munkahenger elérhető könnyen rendelhető készletben: munkahenger, manométer, csatlakozók, tömlő és szivattyú.

Kapcsolódó termék: Mérőeszközök
A mérőműszerek használata csökkenti a túlterhelés kockázatát. Különböző beosztással, más-más típusokban, minden lehetséges igényt kielégítve.

Biztonsági utasítások
A helyes használathoz tekintse meg a HELYES és HELYTELEN eljárások részt. Mindig legyen felkészült.

Nagy átfolyású csatlakozók
A CH38F minden modell tartozékát képezi (kivéve, ha ettől eltérően lett megjelölve).

Opcionális döntött támaszok
A támaszok legfeljebb 5%-os mértékig megdönthetők a terheléshez igazodva. Válasszon a támaszok közül az alábbi munkahengerekhez:

SDT05 → H05
SDT10 → H10
SDT15 → H15
SDT25 → H25
SDT55 → H55, H75, H100

Pg 41

Egyszeres rugó visszatérítésű munkahengerek

H sorozat - Rugó visszatérítésű

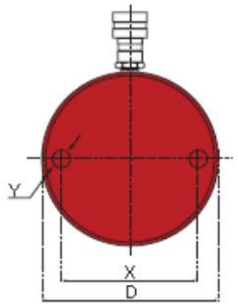

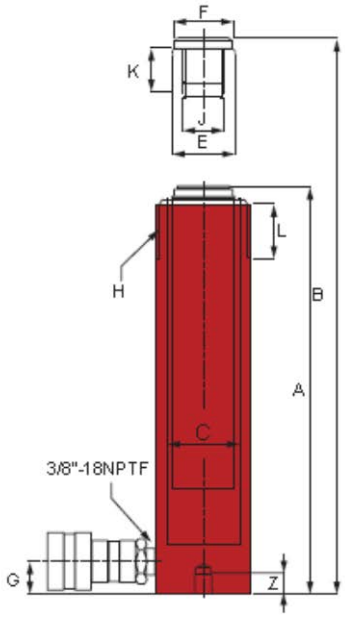

Munkahenger teljesítmény	Löket (mm)	Modellszám	Munkah. hasznos felülete (cm^2)	Olajtérfogat (cc)	Tömeg (kg)
5 tonna 44 kN	25	H0501	6,5	16	1,4
	78	H0503	6,5	50	1,5
	129	H0505	6,5	83	1,8
	180	H0507	6,5	116	2,1
	229	H0509	6,5	148	2,5
10 tonna 89 kN	25	H1001	14,5	36	1,8
	51	H1002	14,5	74	2,3
	102	H1004	14,5	147	3,5
	151	H1006	14,5	218	4,3
	202	H1008	14,5	292	5,1
	253	H1010	14,5	366	5,9
	304	H1012	14,5	439	6,8
	356	H1014	14,5	515	7,6
15 tonna 133 kN	25	H1501	20,3	50	3,1
	51	H1502	20,3	103	3,9
	101	H1504	20,3	205	5,0
	152	H1506	20,3	308	6,7
	203	H1508	20,3	411	7,8
	254	H1510	20,3	515	9,1
	305	H1512	20,3	618	10,2
	356	H1514	20,3	721	11,4
25 tonna 222 kN	26	H2501	33,2	86	5,5
	51	H2502	33,2	170	6,4
	102	H2504	33,2	339	8,2
	155	H2506	33,2	515	10,1
	206	H2508	33,2	684	11,9
	257	H2510	33,2	854	13,7
	310	H2512	33,2	1030	15,6
	362	H2514	33,2	1203	17,4
30 tonna 267 kN	210	H3008	41,9	879	18,5
55 tonna 489 kN	51	H5502	70,8	360	15,0
	103	H5504	70,8	730	18,6
	159	H5506*	70,8	1126	26,1
	260	H5510*	70,8	1844	30,6
	337	H5513*	70,8	2388	39,5
75 tonna 667 kN	156	H7506*	103,9	1620	33,6
	333	H7513*	103,9	3459	55,3
100 tonna 890 kN	51	H10002*	132,8	677	29,9
	168	H10006*	132,8	2229	57,6
	260	H10010*	132,8	3453	69,4

** A munkahenger kézi fogantyúval rendelkezik.*

Modell-szám	Magasság behúzva A (mm)	Magasság kitolva B (mm)	Henger furat C (mm)	Külső átmérő D (mm)	Dugattyú átmérő E (mm)	Támasz átmérő F (mm)	Talptól bemeneti nyílásig G (mm)	Karima menet H	Karima menet hossza L (mm)	Dugattyú belső menet J	Dugattyú menet hossza K (mm)	Talprögzítő furat (mm)		
												Csavar kerület X	Menet Y	Menet mélység Z
H0501	116	142	29	38	25	25	20	1½"-16N	28	¾"-16UNF	16	25	¼"-20UNC	14
H0503	169	247	29	38	25	25	20	1½"-16N	28	¾"-16UNF	16	25	¼"-20UNC	14
H0505	221	350	29	38	25	25	20	1½"-16N	28	¾"-16UNF	16	25	¼"-20UNC	14
H0507	272	452	29	38	25	25	20	1½"-16N	28	¾"-16UNF	16	25	¼"-20UNC	14
H0509	324	552	28	38	25	25	20	1½"-16N	28	¾"-16UNF	16	25	¼"-20UNC	14
H1001	92	117	43	57	38	-	20	2¼"-14UN	30	-	6	40	5/16"-18UNC	14
H1002	123	174	43	57	38	35	20	2¼"-14UN	30	1"-8UNC	20	40	5/16"-18UNC	14
H1004	174	276	43	57	38	35	20	2¼"-14UN	30	1"-8UNC	20	40	5/16"-18UNC	14
H1006	250	401	43	57	38	35	20	2¼"-14UN	30	1"-8UNC	20	40	5/16"-18UNC	14
H1008	301	503	43	57	38	35	20	2¼"-14UN	30	1"-8UNC	20	40	5/16"-18UNC	14
H1010	352	605	43	57	38	35	20	2¼"-14UN	30	1"-8UNC	20	40	5/16"-18UNC	14
H1012	403	707	43	57	38	35	20	2¼"-14UN	30	1"-8UNC	20	40	5/16"-18UNC	14
H1014	450	806	43	57	38	35	20	2¼"-14UN	30	1"-8UNC	20	40	5/16"-18UNC	14
H1501	124	149	51	70	41	38	20	2¾"-16UN	30	1"-8UNC	25	48	3/8"-16UNC	13
H1502	149	200	51	70	41	38	20	2¾"-16UN	30	1"-8UNC	25	48	3/8"-16UNC	13
H1504	200	301	51	70	41	38	20	2¾"-16UN	30	1"-8UNC	25	48	3/8"-16UNC	13
H1506	270	422	51	70	41	38	25	2¾"-16UN	30	1"-8UNC	25	48	3/8"-16UNC	13
H1508	321	524	51	70	41	38	25	2¾"-16UN	30	1"-8UNC	25	48	3/8"-16UNC	13
H1510	372	626	51	70	41	38	25	2¾"-16UN	30	1"-8UNC	25	48	3/8"-16UNC	13
H1512	423	728	51	70	41	38	25	2¾"-16UN	30	1"-8UNC	25	48	3/8"-16UNC	13
H1514	474	830	51	70	41	38	25	2¾"-16UN	30	1"-8UNC	25	48	3/8"-16UNC	13
H2501	143	169	65	85	57	50	25	3 5/16"-12N	49	1½"-16UNC	30	59	½"-13UNC	19
H2502	168	219	65	85	57	50	25	3 5/16"-12N	49	1½"-16UNC	30	59	½"-13UNC	19
H2504	219	321	65	85	57	50	25	3 5/16"-12N	49	1½"-16UNC	30	59	½"-13UNC	19
H2506	272	427	65	85	57	50	25	3 5/16"-12N	49	1½"-16UNC	30	59	½"-13UNC	19
H2508	323	529	65	85	57	50	25	3 5/16"-12N	49	1½"-16UNC	30	59	½"-13UNC	19
H2510	374	631	65	85	57	50	25	3 5/16"-12N	49	1½"-16UNC	30	59	½"-13UNC	19
H2512	426	736	65	85	57	50	25	3 5/16"-12N	49	1½"-16UNC	30	59	½"-13UNC	19
H2514	476	838	65	85	57	50	25	3 5/16"-12N	49	1½"-16UNC	30	59	½"-13UNC	19
H3008	387	597	73	102	57	50	50	3 5/16"-12N	49	1½"-16UNC	30	56	½"-13UNC	19
H5502	176	227	95	127	80	70	31	5"-12UN	55	-	-	95	½"-13UNC	19
H5504	227	330	95	127	80	70	31	5"-12UN	55	-	-	95	½"-13UNC	19
H5506*	283	442	95	127	80	70	31	5"-12UN	55	-	-	95	½"-13UNC	19
H5510*	385	645	95	127	80	70	31	5"-12UN	55	-	-	95	½"-13UNC	19
H5513*	461	798	95	127	80	70	31	5"-12UN	55	-	-	95	½"-13UNC	19
H7506*	285	466	115	147	95	70	30	5¾"-12UN	45	-	-	100	¾"-10UNC	22
H7513*	492	825	115	147	95	70	30	5¾"-12UN	45	-	-	100	¾"-10UNC	22
H10002*	219	270	130	159	105	70	38	6¼"-12UN	55	-	-	-	-	-
H10006*	357	525	130	159	105	70	40	6 7/8"-12UN	45	-	-	140	¾"-10UNC	25
H10010*	449	709	130	159	105	70	40	6 7/8"-12UN	45	-	-	140	¾"-10UNC	25

** A munkahenger kézi fogantyúval rendelkezik.*

Nagy teherbírású egyszeres működésű munkahengerek

HG sorozat - Nagy teherbírású, teher visszatérítésű

Teljesítmény:
100 - 1000 tonna

Löket:
50 - 300 mm

Max. üzemi nyomás:
700 BAR

Min. - Max. magasság:
182 - 1114 mm

Áramlás szabályozó szelepek
Szabályozza a munkahenger sebességét átfolyásszabályozó szelep beiktatásával.

Kapcsolódó termék: Tömlők
Különböző hosszúságú és anyagú tömlők és szerelvények állnak rendelkezésre.

Gáz-/dízelmotoros szivattyúk

A HDG munkahengerek kiválóak a gáz-, vagy dízelmotoros szivattyúkhoz. Gáz-, és dízelmotoros szivattyúinkat különböző folyadékáramok, motorteljesítmények és tartály méretek választékával kínáljuk. További információért érdeklődjön a helyi BVA értékesítőnél.

- A gázmotoros szivattyú 700 BAR hidraulikus teljesítményt biztosít távol eső helyeken
- Ipari besorolású 5,5 LE (4,1 kN) teljesítményű Honda gázmotor vagy 4,6 LE (3,5 kN) teljesítményű HATZ dízelmotor.
- Ideális megoldás olyan helyeken, ahol nem áll rendelkezésre áramforrás.
- Kétfokozatú kivitel a rövidebb ciklusidő érdekében
- A gázszivattyú a strapabíró szállítókerettel akár a legzordabb körülmények között is biztonságosan használható
- Opcionális elektromos indítás dízelmotorhoz

Villanymotoros szivattyúk

A HG munkahengerek tökéletesen kombinálhatók a villanymotoros szivattyúkkal. Különböző folyadékáram és motorteljesítmény kombinációkban. További információért érdeklődjön a helyi BVA értékesítőnél.

- A szivattyú teljesíti a zajkibocsájtásra vonatkozó OSHA előírásokat (80dBA).
- Kétfokozatú kivitel a rövidebb ciklusidő érdekében
- A belső szűrő felfogja a szennyeződéseket a szivattyú védelme céljából
- Minden egység 230 V/AC 50 Hz tápfeszültségre kialakítva; igény esetén rendelhető 120 V/AC 50Hz huzalozással
- Folyamatos ciklusú TEFC motorok
- Minden kézi távszabályozó 24 V/AC huzalozással lett kialakítva a biztonság érdekében
- Teljes terheléssel is indítható

Termékválasztó táblázat

Munkah. teljesítmény	Löket (mm)	Modellszám	Magasság behúzva (mm)	Olajtérfogat (cc)	Tömeg (kg)
100 tonna 890 kN	50	HG10002	182	664	27,7
	100	HG10004	232	1327	33,6
	150	HG10006	282	1991	39,5
	200	HG10008	332	2655	45,4
	250	HG10010	382	3318	51,7
	300	HG10012	432	3982	57,6
150 tonna 1334 kN	50	HG15002	196	981	46,3
	100	HG15004	246	1963	55,3
	150	HG15006	296	2978	64,4
	200	HG15008	346	3926	73,5
	250	HG15010	396	4907	82,1
	300	HG15012	446	5889	91,6
200 tonna 1779 kN	50	HG20002	216	1322	54,9
	150	HG20006	316	3989	91,2
	200	HG20008	366	5289	109,8
	300	HG20012	466	7977	146,1
300 tonna* 2669 kN	50	HG30002	312	2281	184,2
	150	HG30006	412	6843	231,8
	300	HG30012	562	13685	303,0
400 tonna* 3559 kN	50	HG40002	374	2800	269,9
	150	HG40006	474	8399	330,2
	300	HG40012	625	17077	420,9
500 tonna* 4448 kN	50	HG50002	419	3653	401,0
	150	HG50006	519	10959	479,9
	300	HG50012	669	21919	599,2
600 tonna* 5338 kN	50	HG60002	429	4277	474,0
	150	HG60006	529	12829	565,2
	250	HG60010	457	23088	430,0
	300	HG60012	679	25662	700,8
800 tonna* 7117 kN	50	HG80002	474	5881	741,2
	150	HG80006	574	17649	868,2
	300	HG80012	724	35281	1057,8
1000 tonna* 8896 kN	50	HG100002	564	7329	1061,9
	150	HG100006	664	21991	1212,9
	300	HG100012	814	43966	1438,8

** Külön rendelésre: nem állandó termék.*
Tekintse meg a következő oldalakon (12-13. old.) a nagy teherbírású egyszeres működésű munkahengerek részletes adatait.

HG Series

Biztonságos használat
Szakmai tapasztalatok alapján nem ajánlott a névleges maximum teljesítmény 80%-át meghaladni semmilyen termék esetében sem.

Opcionális döntött támaszok

A támaszok legfeljebb 5%-os mértékig megdönthetők a terheléshez igazodva. Tekintse meg a munkahenger tartozékok oldalt, és keresse ki a munkahengerekhez leginkább megfelelő támaszt.

Kapcsolódó termék: Mérőeszközök
A mérőműszerek használata csökkenti a túlterhelés kockázatát. Különböző beosztással, más-más típusokban, minden lehetséges igényt kielégítve.

Biztonsági utasítások
A helyes használathoz tekintse meg a HELYES és HELYTELEN eljárások részt. Mindig legyen felkészült.

Nagy átfolyású csatlakozók
A CH38F minden modell tartozékát képezi (kivéve, ha ettől eltérően lett megjelölve).

Nagy teherbírású egyszeres működésű munkahengerek

HG sorozat - Nagy teherbírású, teher visszatérítésű

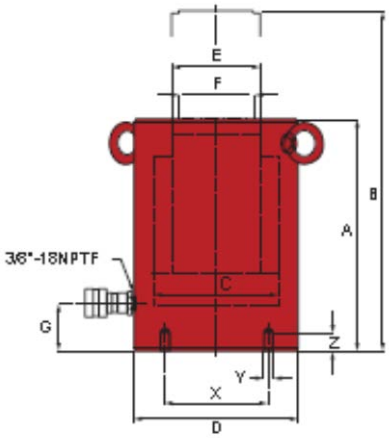

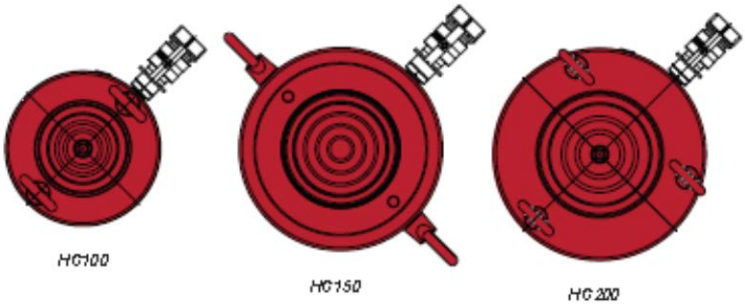

Munkah. teljesítmény	Löket (mm)	Modellszám	Munkah. hasznos felülete (cm^2)	Olajtérfogat (cc)	Tömeg (kg)
100 Ton 890 kN	50	HG10002	132,7	664	27,7
	100	HG10004	132,7	1327	33,6
	150	HG10006	132,7	1991	39,5
	200	HG10008	132,7	2655	45,4
	250	HG10010	132,7	3318	51,7
	300	HG10012	132,7	3982	57,6
150 Ton 1334 kN	50	HG15002	196,3	981	46,3
	100	HG15004	196,3	1963	55,3
	150	HG15006	198,6	2978	64,4
	200	HG15008	196,3	3926	73,5
	250	HG15010	196,3	4907	82,1
	300	HG15012	196,3	5889	91,6
200 Ton 1779 kN	50	HG20002	264,5	1322	54,9
	150	HG20006	265,9	3989	91,2
	200	HG20008	264,5	5289	109,8
	300	HG20012	265,9	7977	146,1
300 Ton* 2669 kN	50	HG30002	456,2	2281	184,2
	150	HG30006	456,2	6843	231,8
	300	HG30012	456,2	13685	303,0
400 Ton* 3559 kN	50	HG40002	559,90	2800	269,9
	150	HG40006	559,9	8399	330,2
	300	HG40012	559,9	17077	420,9
500 Ton* 4448 kN	50	HG50002	730,7	3653	401,0
	150	HG50006	730,7	10959	479,9
	300	HG50012	730,7	21919	599,2
600 Ton* 5338 kN	50	HG60002	855,3	4277	474,0
	150	HG60006	855,3	12829	565,2
	250	HG60010	865,7	23088	430,0
	300	HG60012	855,3	25662	700,8
800 Ton* 7117 kN	50	HG80002	1176	5881	741,2
	150	HG80006	1176	17649	868,2
	300	HG80012	1176	35281	1057,8
1000 Ton* 8896 kN	50	HG100002	1465	7329	1061,9
	150	HG100006	1465	21991	1212,9
	300	HG100012	1465	43966	1438,8

** Külön rendelésre: nem állandó termék.*

Opcionális döntött támaszok

A támaszok legteljebb 5%-os mértékig megdönthetők a terheléshez igazodva. Tekintse meg a munkahenger tartozékok oldalt, és keresse ki a munkahengerekhez leginkább megfelelő támaszt.

Nagy átfolyású csatlakozók

A CH38F minden modell tartozékát képezi (kivéve, ha ettől eltérően lett megjelölve).

Kapcsolódó termék: Mérőeszközök

A mérőműszerek használata csökkenti a túlterhelés kockázatát. Különböző beosztással, más-más típusokban, minden lehetséges igényt kielégítve.

Biztonsági utasítások

A helyes használathoz tekintse meg a HELYES és HELYTELEN eljárások részt. Mindig legyen felkészült.

HG300 - HG1000

HG Series

Biztonságos használat
Szakmai tapasztalatok alapján nem ajánlott a névleges maximum teljesítmény 80%-át meghaladni semmilyen termék esetében sem.

Modellszám	Magasság behúzva A (mm)	Magasság kitolva B (mm)	Henger furat átmérő C (mm)	Külső átmérő D (mm)	Dugattyú átmérő E (mm)	Támasz átmérő F (mm)	Talptól a bemeneti nyílásig G (mm)	Talprögzítő furatok		
								Csavar kerület X (mm)	Menet mérete	Menet-mélység Z (mm)
HG10002	182	232	130	89	95	75	54	95	M12	22
HG10004	232	332	130	89	95	75	54	95	M12	22
HG10006	282	432	130	89	95	75	54	95	M12	22
HG10008	332	532	130	89	95	75	54	95	M12	22
HG10010	382	632	130	89	95	75	54	95	M12	22
HG10012	432	732	130	89	95	75	54	95	M12	22
HG15002	196	246	158	205	110	94	61	130	M12	22
HG15004	246	346	158	205	110	94	61	130	M12	22
HG15006	296	446	158	205	110	94	61	130	M12	22
HG15008	346	546	158	205	110	94	61	130	M12	22
HG15010	396	646	158	205	110	94	61	130	M12	22
HG15012	446	746	158	205	110	94	61	130	M12	22
HG20002	216	266	183	235	135	113	67	165	M12	20
HG20006	316	466	184	235	135	113	67	165	M12	20
HG20008	366	566	183	235	135	113	67	165	M12	20
HG20012	466	766	184	235	135	113	67	165	M12	20
HG30002	312	362	241	310	197	177	101	180	M16	36
HG30006	412	562	241	310	197	177	101	180	M16	36
HG30012	562	862	241	310	197	177	101	180	M16	36
HG40002	374	424	267	350	216	196	114	205	M16	36
HG40006	474	625	267	350	216	196	114	205	M16	36
HG40012	625	930	267	350	216	196	114	205	M16	36
HG50002	419	469	305	400	248	228	114	250	M24	38
HG50006	519	669	305	400	248	228	114	250	M24	38
HG50012	669	969	305	400	248	228	114	250	M24	38
HG60002	429	479	330	430	267	247	114	275	M24	38
HG60006	529	679	330	430	267	247	114	275	M24	38
HG60010	457	724	332	433	229	200	114	275	M24	38
HG60012	679	979	330	430	267	247	114	275	M24	38
HG80002	474	524	387	505	317	297	149	330	M24	38
HG80006	574	724	387	505	317	297	149	330	M24	38
HG80012	724	1024	387	505	317	297	149	330	M24	38
HG100002	564	614	432	560	343	323	174	375	M24	38
HG100006	664	814	432	560	343	323	174	375	M24	38
HG100012	814	1114	432	560	343	323	174	375	M24	38

Alumínium házas egyszeres rugó visszatérítésű munkahengerek

HU sorozat - Általános felhasználású, rugó visszatérítésű, könnyű szerkezetű

Teljesítmény:
20 - 100 tonna

Löket:
50 - 254 mm

Max. üzemi nyomás:
700 BAR

Min. - Max. magasság:
174 - 636 mm

- Könnyű alumínium ötvözetű kivitel
- Akár 60%-al könnyebb az azonos teljesítményű acél munkahengereknél
- Az 50 és 100 tonnás modellek praktikus fogantyúval
- A kemény eloxált alumínium dugattyú még nagyobb védelmet nyújt a korrózió és a kopás ellen
- Beépített acél védőlemez
- Maximális üzemi nyomás: 10.000 psi / 700 bar

Alumínium vagy acél házas munkahengerek

Az alumínium házas munkahengerek alternatív megoldásként számos feladatra ideálisak a hagyományos acél munkahengerek helyett. Akár 60%-kal kisebb súlyuknak köszönhetően az alumínium házas munkahengerek szállítása egyszerűbb és kevésbé megterhelő a felhasználó számára. Az alumínium acélhoz viszonyított gyengébb tulajdonságai miatt azonban ezek a munkahengerek NEM ALKALMASAK gyors ciklusú alkalmazásokra. A BVA alumínium házas munkahengerek biztonsági szempontból legfeljebb 5.000 munkaciklusra lettek tervezve. Normál emelési alkalmazások esetén ez hosszú élettartamot jelent.

Alumínium házas munkahengerek

- 60%-al könnyebb, mint acél házas megfelelője
- Könnyebben szállítható (mozgatható), kevésbé megterhelő a felhasználó számára
- Gyors ciklusú alkalmazásokra nem használható
- Normál üzemi körülmények teljesülése esetén maximum 5.000 munkaciklusra tervezve
- A munkahenger talpán található egy acéllemez*

Acél házas munkahengerek

- Lényegesen nehezebbek, mint az alumínium házas munkahengerek
- Szállításuk nehezebb, megterhelő lehet a felhasználó számára
- Gyors ciklusú alkalmazásokban sokkal jobban teljesít, mint az alumínium házas hengerek
- Meghaladhatják az alumínium hengerekre meghatározott max. 5.000 munkaciklus élettartamot.

** A munkahengerek talpán található egy rögzítő furatokkal ellátott acéllemez, melynek célja, hogy megvédje a munkahengert a sérülésektől. Ez rögzítés céljára NEM használható fel, CSAK nagyobb méretű talplemez felhelyezésére használható az extra stabilitás céljából. Az acéllemez NEM ellenálló a munkahengerre meghatározott mértékű terhelésekkel szemben.*

Biztonságos használat
Szakmai tapasztalatok alapján nem ajánlott a névleges maximum teljesítmény 80%-át meghaladni semmilyen termék esetében sem.

Nagy átfolyású csatlakozók
A CH38F minden modell tartozékát képezi (kivéve, ha ettől eltérően lett megjelölve).

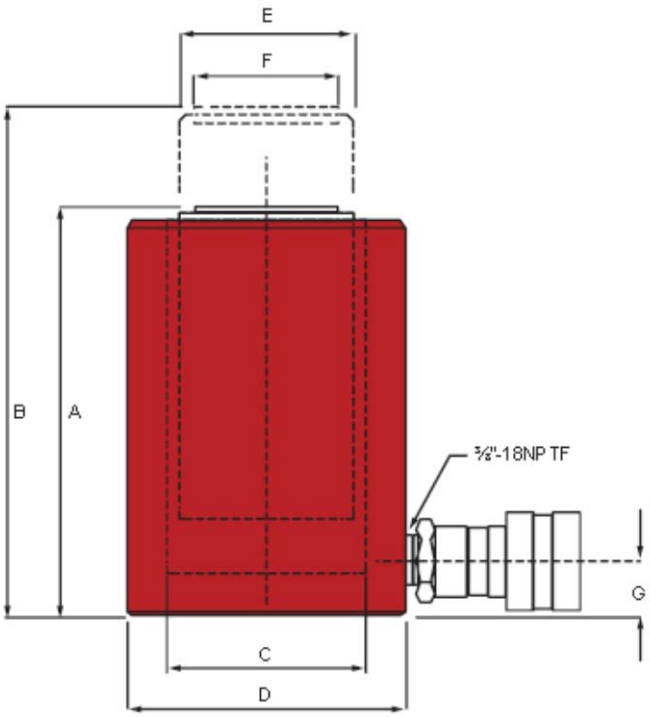

HU Series

Kapcsolódó termék: Mérőeszközök
A mérőműszerek használata csökkenti a túlterhelés kockázatát. Különböző beosztással, más-más típusokban, minden lehetséges igényt kielégítve.

Kapcsolódó termék: Tömlők
Különböző hosszúságú és anyagú tömlők és szerelvények állnak rendelkezésre.

Biztonsági utasítások
A helyes használathoz tekintse meg a HELYES és HELYTELEN eljárások részt. Mindig legyen felkészült.

Munkah. teljesítmény	Löket (mm)	Modellszám	Munkah. hasznos felülete (cm^2)	Olajtérf. (cc)	Mag. behúzva A (mm)	Mag. kitolva B (mm)	Henger-furat átmérő C (mm)	Külső átmérő D (mm)	Dug. átm. E (mm)	Támasz átm. F (mm)	Talptól bem. nyílásig G (mm)	Tömeg (kg)
20 tonna 178 kN	50	HU2002	31,2	156	174	224	63	85	51	40	27	3,0
	100	HU2004	31,2	312	224	324	63	85	51	40	27	3,7
	150	HU2006	31,2	468	274	424	63	85	51	40	27	4,4
30 tonna 267 kN	50	HU3002	44,2	221	181	231	75	100	60	40	34	4,7
	100	HU3004	44,2	442	231	331	75	100	60	40	34	5,4
	150	HU3006	44,2	663	281	431	75	100	60	40	34	6,1
50 tonna 445 kN	50	HU5502*	70,9	354	186	236	95	130	80	70	30	7,6
	100	HU5504*	70,9	709	236	336	95	130	80	70	30	10,3
	150	HU5506*	70,9	1063	286	436	95	130	80	70	30	11,6
	200	HU5508*	70,9	1418	336	536	95	130	80	70	30	12,3
	250	HU5510*	70,9	1772	386	636	95	130	80	70	30	14,2
100 tonna 890 kN	51	HU10002*	133,6	678	165	216	130	203	109	89	38	16,3
	102	HU10004*	133,6	1357	216	318	130	203	109	89	38	19,5
	152	HU10006*	133,6	2039	267	419	130	203	109	89	38	23,1
	254	HU10010*	133,6	3392	368	622	130	203	109	89	38	30,8

** Kézi fogantyúval.*

Alacsony beépítésű munkahengerek

HL sorozat - emelés alacsony szerkezeti magassággal

- Kompakt kialakítás a nehezen elérhető helyeken való használatra
- A porlehúzó gyűrű segít megvédeni a dugattyút a kosztól és a szennyeződésektől.
- A speciális kialakítású visszatérítő rugó a dugattyú gyors visszahúzását és a rugó hosszú élettartamát szolgálja
- A kemény krómbevonatú dugattyú ellenáll a kopásnak és a korróziónak
- A dugattyú tetején lévő hornyok megakadályozzák a teher elmozdulását
- Nagy átfolyású csatlakozóval és porvédő sapkával
- A HL1001, HL2002, és HL3002 csatlakozók 5°-os dőléssel lettek kialakítva a jobb hozzáférés érdekében

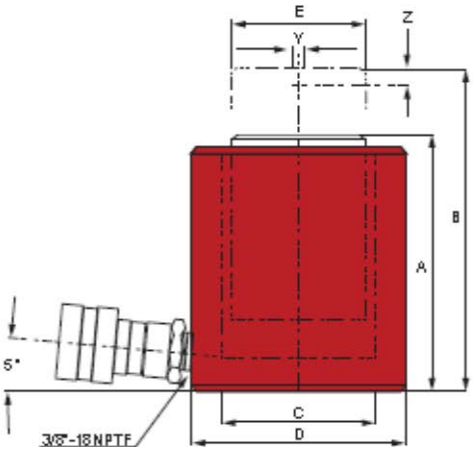

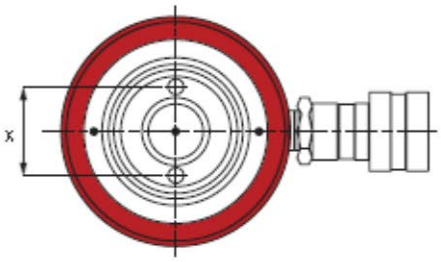

Az alacsony beépítésű munkahengerek kiválóak a szűk, nehezen elérhető helyekhez.

Munkah. teljesítmény	Löket (mm)	Modellszám	Munkah. hasznos felülete (cm^2)	Olajtérfogat (cc)	Tömeg (kg)
10 tonna 89 kN	38	HL1001	15,2	58	2,6
20 tonna 178 kN	44	HL2002	28,2	125	5,0
30 tonna 267 kN	62	HL3002	41,9	260	6,8
50 tonna 445 kN	60	HL5002	63,7	382	9,9
100 tonna 890 kN	57	HL10002	126,7	722	20,6

Modellszám	Mag. behúzva A (mm)	Mag. kitolva B (mm)	Hengerfurat átmérő C (mm)	Külső átmérő D (mm)	Dugattyú átmérő E (mm)	Dugattyú rögzítése		
						Csavarkerület X (mm)	Menet Y	Menetmélység Z (mm)
HL1001	88	126	44	70	38	26	M4	8
HL2002	99	144	60	92	51	40	M4	8
HL3002	117	179	73	102	64	40	M5	8
HL5002	122	182	90	124	70	40	M5	8
HL10002	141	198	127	165	90	56	M8	3

Alacsony beépítésű munkahenger kombináció készlet

Emelés alacsony szerkezeti magassággal

Teherautó gumiabroncs levétele a kerékagyról mini-préssel. A feszítő befér az alváz és a kerék közé.

- Kompakt kialakítás a nehezen elérhető helyeken való használatra
- Ideális nyomó alkalmazásokhoz
- A porlehúzó gyűrű segít megvédeni a dugattyút a kosztól és a szennyeződésektől.
- A visszatérítő rugó a dugattyú gyors visszahúzását és a rugó hosszú élettartamát szolgálja
- Az ipari kemény krómbevonatú dugattyú ellenáll a kopásnak és a korróziónak
- Egymásba illeszthető 1", 2", és 3" méretű alumínium adapterek, melyek egyszerűen becsatlakoztathatók a dugattyú végébe
- Nagy átfolyású CH38F csatlakozóval és porvédő sapkával
- Praktikus tároló táska

HL Series

Biztonságos használat
Szakmai tapasztalatok alapján nem ajánlott a névleges maximum teljesítmény 80%-át meghaladni semmilyen termék esetében sem.

Kapcsolódó termék: Tömlők
Különböző hosszúságú és anyagú tömlők és szerelvények állnak rendelkezésre.

Nagy átfolyású csatlakozók
A CH38F minden modell tartozékát képezi (kivéve, ha ettől eltérően lett megjelölve).

Munkah. teljesítmény	Modellszám	Löket (mm)	Munkah. hasznos felülete (cm^2)	Magasság behúzva (mm)	Mag.kitolva adapterrel / ~ nélkül (mm)	Belső nyomás adott telj. (BAR)	Hengerház átmérő (mm)	Dugattyú átmérő (mm)	Tömeg (kg)
10 tonna 89 kN	HL-1001-D	38	15,16	88	126	0,59	70	38	4,5

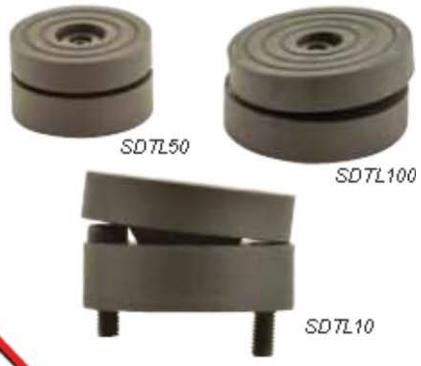

Csavaros rögzítésű döntött támaszok

A csavaros rögzítésű döntött támaszok kifejezetten a HL sorozat alacsony beépítésű munkahengereihez és az alacsony beépítésű munkahenger készlethez lettek kialakítva. Ha a rakomány egyenetlen, a támaszok legfeljebb 5°-os szögben dönthetők.

Modellszám	Magasság (mm)	Leírás
SDTL10	21	HL1001 munkaheng. készlet
SDTL50	29	HL2002/HL3002/HL 5002 munkah.
SDTL100	35	HL10002 munkah.

Lapos munkahengerek

A legalacsonyabb helyekre is befér

- Alaphelyzetben rendkívül alacsony kialakítású, az emelési pontnál mindössze minimális nyílással rendelkező alkalmazásokhoz.
- Maximális üzemi nyomás: 10.000 psi / 700 bar.
- A HF0503 és HF0503B típusok tartozéka egy 318" normál átfolyású csatlakozó (CR38F).

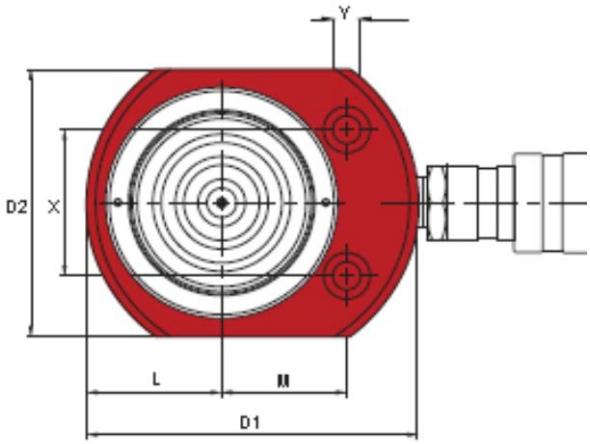

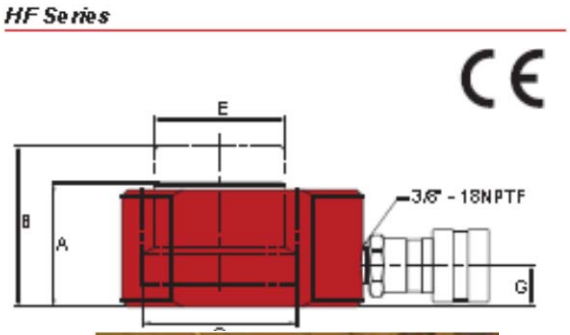

HF5006 behúzott állapotban, emelésre készen PA1500 lábpumpával.

Munkahenger teljesítmény	Löket (mm)	Modellszám	Munkah. hasznos felülete (cm^2)	Olajtérfogat (cc)	Tömeg (kg)
5 t/ 44 kN	16	HF0500	7,1	11	0,9
5 t/ 44 kN	6	HF0503*	7,1	4	0,6
10 t / 89 kN	11	HF1005	15,2	17	1,5
20 t / 178 kN	11	HF2005	28,3	31	2,7
30 t / 267 kN	13	HF3005	41,9	54	4,4
50 t / 445 kN	16	HF5006	63,6	102	6,8
75 t / 667 kN	16	HF7506	103,9	166	11,5
100 t / 890 kN	16	HF10006	126,7	203	14,3
150 t / 1495 kN	16	HF15006	197,9	316	24,2

Modellszám	Magasság behúzva A (mm)	Magasság kitolva B (mm)	Hengerfurat átmérő C (mm)	Külső átmérő D1 x D2 D (mm)	Dugattyú átmérő E (mm)	Talptól bem. nyíl.-ig G (mm)	Dugattyú-tól talpig L (mm)	Dugattyú-tól furatig M (mm)	Furat menet-emelk. X (mm)	Furat átmérő Y (mm)	Sülly.furat átmérő (mm)	Sülly.furat mélység (mm)
HF0500	41	57	30	60x40	25	19	20	22	28	5	10	6
HF0503*	32	38	30	61x41	25	18	20	22	28	5	8	4
HF1005	43	54	44	84x56	38	20	28	34	37	7	11	8
HF2005	51	62	60	102x76	51	19	39	40	49	10	15	10
HF3005	59	72	73	117x97	64	20	48	44	52	10	16	11
HF5006	67	83	90	114x114	70	20	57	54	67	11	19	13
HF7506	80	96	115	165x140	90	20	70	67	76	13	21	14
HF10006	86	102	127	178x152	90	20	76	75	76	13	21	14
HF15006	100	116	159	216x191	118	24	3,75	95	117	13	21	14

**A HF0503 számú termék a CH38F csatlakozó helyett a CR38F csatlakozóval van szerelve.*

Lapos munkahenger készletek

HF sorozat - Készletek

- Különböző magasságú egymásba is illeszthető mágneses adapterek segítenek megelőzni az elégtelen alátámasztást.
- Praktikus hordozó táska.
- A mágneses adapterek egymásba is illeszthetők.
- USA szabványok: 7237762 B2.

80%

Biztonságos használat
Szakmai tapasztalatok alapján nem ajánlott a névleges maximum teljesítmény 80%-át meghaladni semmilyen termék esetében sem.

Nagy átfolyású csatlakozók
A CH38F minden modell tartozékát képezi (kivéve, ha ettől eltérően lett megjelölve).

Mágneses illesztés

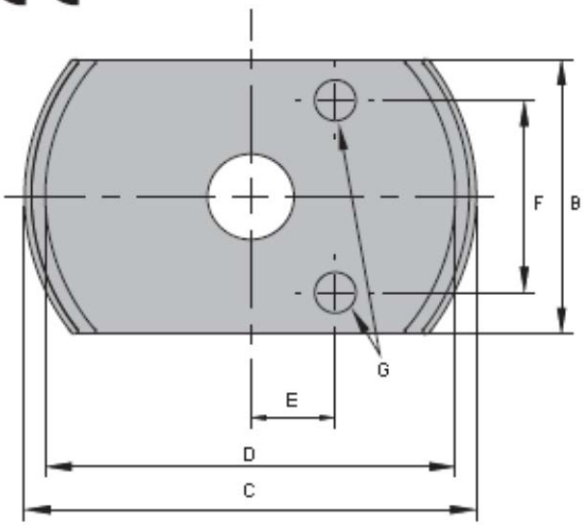

Mágneses illesztés

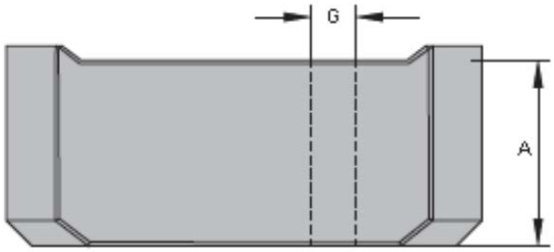

Munkah. teljesítmény	Löket (mm)	Modellszám	Munkah. modell	Olajtérfogat (cc)	Mag. behúzva (mm)	Tömeg (kg)	Adapter méretek						
							A (mm)	B (mm)	C (mm)	D (mm)	E (mm)	F (mm)	G (mm)
5 tonna 44 kN	6	HF0503B**	HF0503	4	32	2,5	4	41	65	59	12	28	6
							11	41	65	59	12	28	6
							23	41	65	59	12	28	6
							30	41	65	59	12	28	6
10 tonna 89 kN	11	HF1005B	HF1005	17	43	4,2	10	56	90	82	21	37	7
							20	56	90	82	-	-	-
							40	56	90	82	-	-	-
20 tonna 178 kN	11	HF2005B	HF2005	31	51	6,8	10	76	108	100	27	49	10
							20	76	108	100	-	-	-
							40	76	108	100	-	-	-
30 tonna 267 kN	13	HF3005B	HF3005	54	59	9,5	10	95	121	113	34	52	10
							20	95	121	113	-	-	-
							40	95	121	113	-	-	-
50 tonna 445 kN	16	HF5006B	HF5006	102	67	14,7	10	114	150	141	41	67	11
							20	114	150	141	-	-	-
							40	114	150	141	-	-	-

***A HF0503B számú termék a CR38F csatlakozóval van szerelve.*

Üreges dugattyús munkahengerek

HC sorozat

Itt látható egy HC6006T húzó művelet közben.

Teljesítmény:
12 -100 tonna

Löket:
8 - 155 mm

Max. üzemi nyomás:
700 BAR

Min. - Max. magasság:
60 - 486 mm

- Ideális nyomó és húzó alkalmazásokhoz
- Nagy teherbírású rugó
- Kettős porlehúzó gyűrű a szennyeződések ellen
- Karima menetvédő
- Nagy átfolyású csatlakozó porvédő sapkával
- Az XT munkahengereken nincs belső dugattyú menet
- A 60 és 100 tonna teherbírású modellek kézi fogantyúval lettek felszerelve

Munkah. teljesítmény	Löket (mm)	Modellszám	Munkah. hasznos felülete (cm^2)	Olajtérfogat (cc)	Tömeg (kg)	Mag. behúzva A (mm)	Mag. kitolva B (mm)	Furat átmérő C (mm)	Külső átmérő D (mm)
12 tonna 107 kN	8	HC1201T	18,8	15	1,5	60	68	49	70
	41	HC1202	18,8	77	2,8	120	162	49	70
	41	HC1202XT	18,8	77	2,8	120	162	49	70
	76	HC1203XT	18,8	143	3,9	184	260	49	70
20 tonna 178 kN	51	HC2002T	31,6	161	7,2	162	213	64	100
	154	HC2006T	31,6	487	13,4	306	460	64	100
30 tonna 267 Ton	64	HC3002T	40,8	261	10,4	179	243	72	114
	155	HC3006T	40,8	634	19,5	331	486	72	114
60 tonna 534 kN	76	HC6003T*	84,2	641	29,8	248	324	104	159
	152	HC6006T*	84,2	1282	36,8	324	477	104	159
100 tonna 890 kN	76	HC10003T*	142,8	1087	51,4	254	330	135	213

** A munkahenger kézi fogantyúval van szerelve.*

HC Series

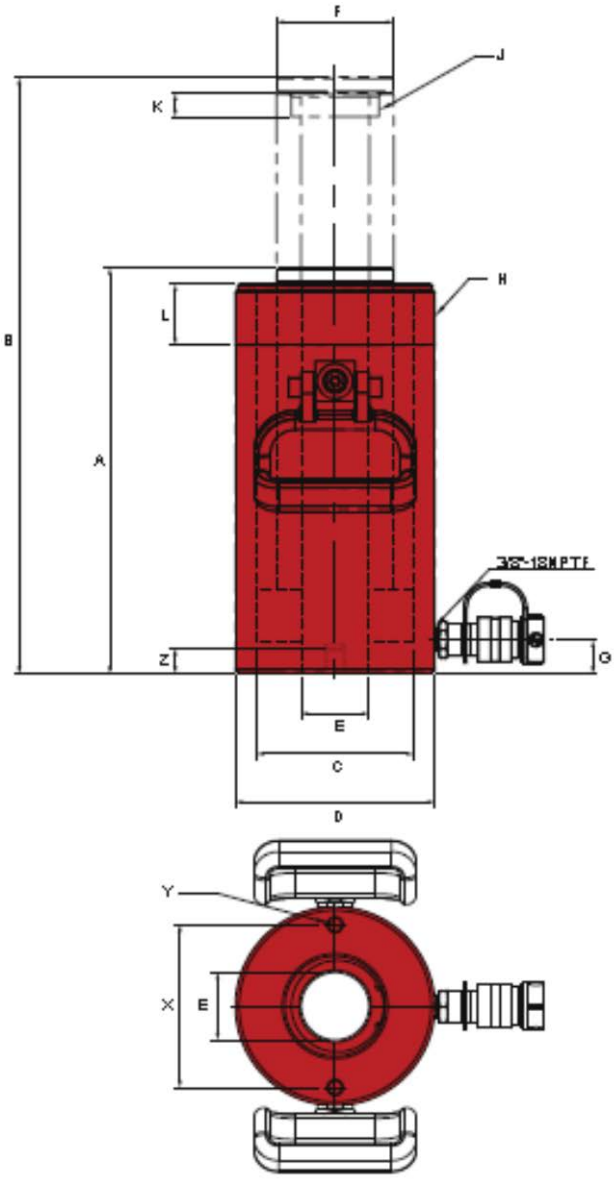

Biztonságos használat
Szakmai tapasztalatok alapján nem ajánlott a névleges maximum teljesítmény 80%-át meghaladni semmilyen termék esetében sem.

Kombinált készletek
A legtöbb munkahenger elérhető könnyen rendelhető készletben: munkahenger, manométer, csatlakozók, tömlő és szivattyú.

Kapcsolódó termék: Mérőeszközök
A mérőműszerek használata csökkenti a túlterhelés kockázatát. Különböző beosztással, más-más típusokban, minden lehetséges igényt kielégítve.

Biztonsági utasítások
A helyes használathoz tekintse meg a HELYES és HELYTELEN eljárások részt. Mindig legyen felkészült.

Nagy átfolyású csatlakozók
A CH38F minden modell tartozékát képezi (kivéve, ha ettől eltérően lett megjelölve).

Modellszám	Dugattyú				Karima menet		Hengertől bem.nyílásig G (mm)	Talprögzítő furat		
	Belső átmérő E (mm)	Külső átmérő F (mm)	Belső menet J	Belső menet hossza K (mm)	Átmérő H	Hossz L (mm)		Csavar kerület X (mm)	Menet Y	Menet-mélység Z (mm)
HC1201T*	20	35	3/4"-16UN	16	2 3/4"-16N	46	14	51	5/16"-18UNC	9
HC1202*	20	35	3/4"-16UN	16	2 3/4"-16N	46	15	51	5/16"-18UNC	9
HC1202XT*	20	35	-	-	2 3/4"-16N	46	15	51	5/16"-18UNC	9
HC1203XT	20	35	-	-	2 3/4"-16N	46	19	51	5/16"-18UNC	9
HC2002T	27	55	1-9/16"-16UN	19	3 7/8"-12N	38	19	83	3/8"-16UNC	9
HC2006T	27	55	1-9/16"-16UN	19	3 7/8"-12N	38	19	83	3/8"-16UNC	9
HC3002T	33	63	1-13/16"-16UN	22	4 1/2"-12N	42	23	92	3/8"-16UNC	14
HC3006T	33	63	1-13/16"-16UN	22	4 1/2"-12N	42	23	92	3/8"-16UNC	14
HC6003T**	54	93	2 3/4"-16UN	19	6 1/4"-12N	49	27	130	1/2"-13UNC	14
HC6006T**	54	93	2 3/4"-16UN	19	6 1/4"-12N	49	27	130	1/2"-13UNC	14
HC10003T**	79	125	4"-16UN	25	8 3/8"-12N	60	27	178	5/8"-11UNC	19

** A munkahenger a CRZ14F típusú normál átfolyású csatlakozóval van szerelve.*
*** A munkahenger kézi fogantyúval van szerelve.*

Rögzítőgyűrűs munkahengerek

HLN sorozat - Nagy teherbírású | mechanikus rögzítőgyűrűvel

Teljesítmény:
50 - 300 tonna

Löket:
50 - 300 mm

Max. üzemi nyomás:
700 BAR

Min. - Max. magasság:
165 - 845 mm

CE

- Egyszeres működtetésű munkahenger mechanikus rögzítőgyűrűvel
- Terhek alátámasztására hidraulikus nyomás nélkül
- A túlfolyó nyílások meggátolják a munkahenger túlfutását
- Teher visszatérítésű
- Tömör acél hengertest
- Elektrolitmentes nikkel bevonatú dugattyú a nagyobb korrózió- és rozsdaállóságért
- Maximális üzemi nyomás: 10.000 psi / 700 bar

Opcionális döntött támaszok

SDT55	--->	HLN55, HLN100
SDT200	--->	HLN150, HLN200
SDT250	--->	HLN250
SDT300	--->	HLN300

A támaszok max. 5°-os szögben megdönthetők a terheléshez igazodva.

Munkah. teljesítmény	Löket (mm)	Modellszám	Munkah. hasznos felülete (cm^2)	Olajtérfogat (cc)	Tömeg (kg)
55 tonna 489 kN	50	HLN5502	70,9	355	15,4
	100	HLN5504	70,9	709	20,4
	150	HLN5506	70,9	1064	24,9
	200	HLN5508	70,9	1418	29,9
	250	HLN5510	70,9	1773	34,9
	300	HLN5512	70,9	2127	39,5
100 tonna 890 kN	50	HLN10002	132,7	664	30,4
	100	HLN10004	132,7	1327	39,0
	150	HLN10006	132,7	1991	47,2
	200	HLN10008	132,7	2654	55,8
	250	HLN10010	132,7	3318	64,0
	300	HLN10012	132,7	3981	72,6
150 tonna 1334 kN	50	HLN15002	201	1006	52,6
	100	HLN15004	201	2012	65,8
	150	HLN15006	201	3018	78,9
	200	HLN15008	201	4019	91,6
	250	HLN15010	201	5025	104,8
	300	HLN15012	201	6031	117,5
200 tonna 1779 kN	50	HLN20002	264,5	1322	82,1
	100	HLN20004	264,5	2645	98,9
	150	HLN20006	264,5	3966	116,1
	200	HLN20008	264,5	5293	132,9
	250	HLN20010	264,5	6612	150,1
	300	HLN20012	264,5	7934	166,9
250 tonna 2224 kN	50	HLN25002	363,1	1815	114,8
	150	HLN25006	363,1	5446	161,5
	300	HLN25012	363,1	10891	231,3
300 tonna 2669 kN	50	HLN30002	454,3	2271	171,9
	150	HLN30006	454,3	6814	231,3
	300	HLN30012	454,3	13628	320,2

(42) HLN5508 rögzítőgyűrűs munkahengerek emelik a Jordan hidat Chesapeake városában, Virginia államban.

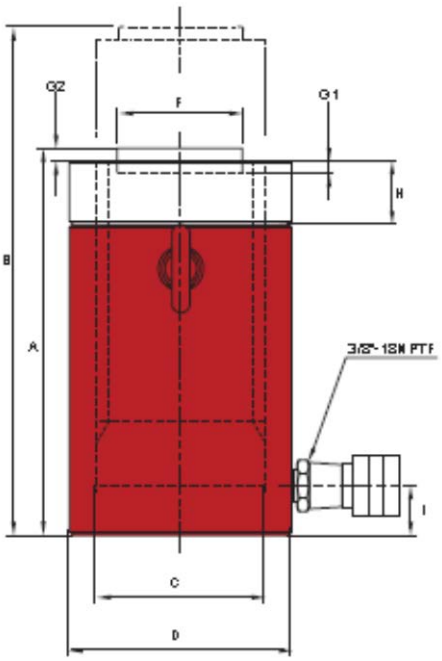

HLN Series

Sárga biztonsági jelzés

A BVA rögzítőgyűrűs munkahengereken egy sárga színűre festett sáv jelzi a lökethatárt. Ne húzza a dugattyút a jelölésen túl, mert az hidraulika olaj veszteséget, vagy a munkahenger és/vagy a rakomány sérülését okozhatja.

Biztonságos használat
Szakmai tapasztalatok alapján nem ajánlott a névleges maximum teljesítmény 80%-át meghaladni semmilyen termék esetében sem.

Modellszám	Mag. behúzva A (mm)	Mag. kitolva B (mm)	Henger-furat átmérő C (mm)	Külső átmérő D (mm)	Támasz átmérő F (mm)	Dugattyú-furat mélysége G1 (mm)	Támasz kinyúlása dugattyúból G2 (mm)	Rögzítő-gyűrű hossza H (mm)	Talptól bem.nyílásig I (mm)
HLN5502	165	213	94	124	71	13	2	36	28
HLN5504	213	315	94	124	71	13	2	36	28
HLN5506	264	414	94	124	71	13	2	36	28
HLN5508	315	513	94	124	71	13	2	36	28
HLN5510	363	615	94	124	71	13	2	36	28
HLN5512	414	714	94	124	71	13	2	36	28
HLN10002	188	236	130	165	71	13	2	46	28
HLN10004	236	338	130	165	71	13	2	46	28
HLN10006	287	437	130	165	71	13	2	46	28
HLN10008	338	536	130	165	71	13	2	46	28
HLN10010	386	638	130	165	71	13	2	46	28
HLN10012	437	737	130	165	71	13	2	46	28
HLN15002	209	259	160	205	130	25	2	44	39
HLN15004	259	359	160	205	130	25	2	44	39
HLN15006	309	459	160	205	130	25	2	44	39
HLN15008	359	559	160	205	130	25	2	44	39
HLN15010	409	659	160	205	130	25	2	44	39
HLN15012	459	759	160	205	130	25	2	44	39
HLN20002	243	292	183	235	130	25	2	50	50
HLN20004	293	393	183	235	130	25	2	50	50
HLN20006	343	495	183	235	130	25	2	50	50
HLN20008	394	594	183	235	130	25	2	50	50
HLN20010	442	693	183	235	130	25	2	50	50
HLN20012	493	793	183	235	130	25	2	50	50
HLN25002	249	299	215	275	150	25	2	56	50
HLN25006	349	499	215	275	150	25	2	56	50
HLN25012	499	799	215	275	150	25	2	56	50
HLN30002	295	345	241	310	139	25	5	60	59
HLN30006	395	545	241	310	139	25	5	60	59
HLN30012	545	845	241	310	139	25	5	60	59

Alacsony beépítésű rögzítőgyűrűs munkahengerek

Emelés alacsony szerkezeti magasság esetén, mechanikus rögzítőgyűrűvel

- Egyszeres működtetésű munkahenger mechanikus rögzítőgyűrűvel
- Terhek alátámasztására hidraulikus nyomás nélkül
- Alacsony beépítési magasság a korlátozott helyekhez
- Az 5°-os dőlésű támasz alaptartozék
- Maximális üzemi nyomás: 10.000 psi / 700 bar
- CH38F nagy átfolyású csatlakozóval
- Teher visszatérítésű

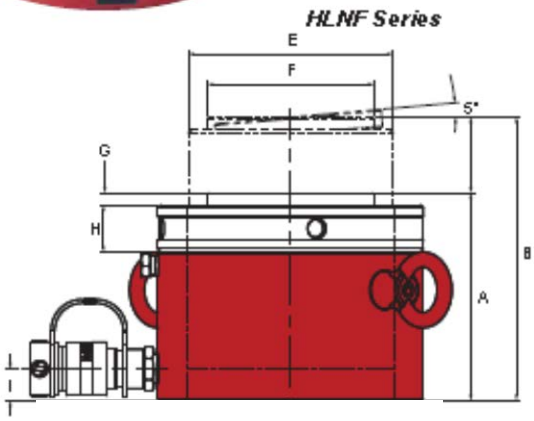

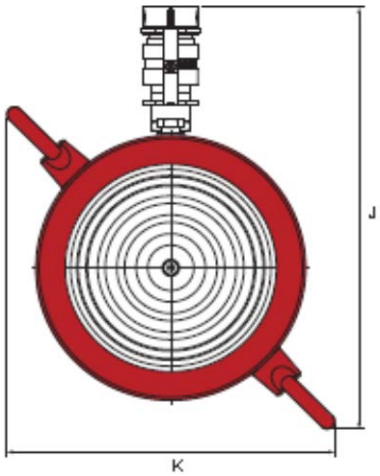

Kapcsolódó termék: Mérőeszközök
A mérőműszerek használata csökkenti a túlterhelés kockázatát. Különböző beosztással, más-más típusokban, minden lehetséges igényt kielégít.

Sárga biztonsági jelzés

A BVA rögzítőgyűrűs munka-hengereken egy sárga színűre festett sáv jelzi a lökethatárt. Ne húzza a dugattyút a jelölésen túl, mert az hidraulika olaj veszteséget, vagy a munkahenger és/vagy a rakomány sérülését okozhatja.

Biztonsági utasítások
A helyes használathoz tekintse meg a HELYES és HELYTELEN eljárások részt. Mindig legyen felkészült.

Munkah. teljesítmény	Löket (mm)	Modellszám	Munkah. haszn.felül. (cm2)	Olajtérfogat (cc)	Tömeg (kg)
60 t / 534 kN	50	HLNF6002	86,6	433	14,2
100 t / 890 kN	50	HLNF10002	144,9	725	24,5
160 t / 1423 kN	45	HLNF16002	229,1	1031	41,3
200 t / 1779 kN	45	HLNF20002	283,6	1276	53,8
250 t / 2224 kN	45	HLNF25002	363,1	1634	70,1

Modellszám	Mag, behúzva A (mm)	Mag, kitolva B (mm)	Henger-furat átmérő C (mm)	Külső átmérő D (mm)	Dugattyú külső menet E	Támasz átmérő F (mm)	Támasz kiemelk, dugattyúból G (mm)	Rögzítőgy, hossza H (mm)	Talptól bem,nyílásig I (mm)	Csatl,-tól emelősz, J (mm)	Emelősz, emelősz, K (mm)
HLNF6002	125	175	105	140	TW105-4N	82	6	28	19	248	188
HLNF10002	137	187	136	175	TW135-4N	110	8	31	21	278	213
HLNF16002	148	193	171	220	TW170-4N	148	9	40	27	316	244
HLNF20002	155	200	190	245	TW190-4N	160	10	43	30	338	262
HLNF25002	159	204	215	275	TW215-4N	185	11	44	32	363	283

Menetes munkahengerek

HT sorozat

- Ideális alváz kihúzó berendezésekhez
- Menetes dugattyú és henger
- Egyszeres rugós visszatérítésű munkahengerek
- Levehető, menetes dugattyú adapter a dugattyú végéhez vagy a hengerhez csatlakozó különböző kiegészítők számára
- Maximális üzemi nyomás: 10.000 psi / 700 bar

Biztonságos használat
Szakmai tapasztalatok alapján nem ajánlott a névleges maximum teljesítmény 80%-át meghaladni semmilyen termék esetében sem.

Kombinált készletek
A legtöbb munkahenger elérhető könnyen rendelhető készletben: munkahenger, manométer, csatlakozók, tömlő és szivattyú.

Biztonsági utasítások
A helyes használathoz tekintse meg a HELYES és HELYTELEN eljárások részt. Mindig legyen felkészült.

Nagy átfolyású csatlakozók
A CH38F minden modell tartozékát képezi (kivéve, ha ettől eltérően lett megjelölve).

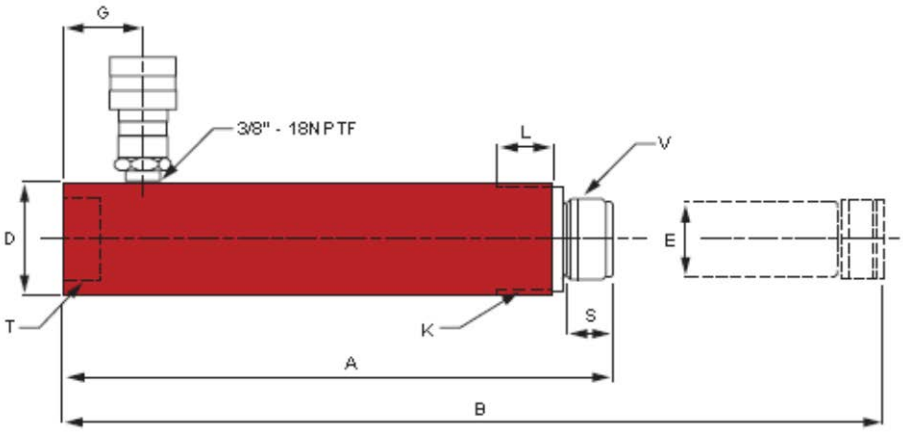

Munkah. teljesítmény	Löket (mm)	Modellszám	Munkah. hasznos felülete (cm^2)	Olajtérfogat (cc)	Mag. behúzva A (mm)	Mag. kitolva B (mm)	Tömeg (kg)
10 tonna	151	HT1006	14,5	218	291	442	4,8
89 kN	253	HT1010	14,5	365	393	646	6,4
20 tonna 178 kN	131	HT2005	33,2	421	299	430	10,0

Modellszám	Külső átm. D (mm)	Dug. átm. E (mm)	Talptól bem.nyílásig G (mm)	Karima K	Karima menet hossza L (mm)	Támasz magassága S (mm)	Talp menetek T	Dugattyú menetek V
HT1006	57	38	42	2,25”-14UN	29	24	1,25” -11,5 NPSM	1,25” -11,5 NPSM
HT1010	57	38	42	2,25”-14UN	29	24	1,25” -11,5 NPSM	1,25” -11,5 NPSM
HT2005	85	57	47	3,31”-12UN	50	36	2” -11,5 NPTF	2” -11,5 NPSM

Húzó munkahengerek

HP sorozat - Nagy teherbírású húzó műveletek

- Erős acél konstrukció
- Magas minőségű, tömör csapágypersely nyújt védelmet az oldal irányú terheléssel szemben, ez által növelve a berendezés élettartamát
- A poliuretán porvédő sapka optimális teljesítményt biztosít
- Külső dugattyú menetek és belső menetek
- Húzó és feszítő feladatokra
- Maximális üzemi nyomás: 10.000 psi / 700 bar
- Rugós kitolás és visszahúzás

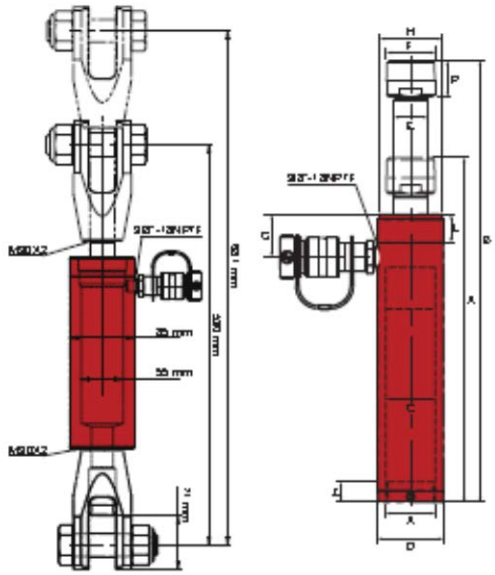

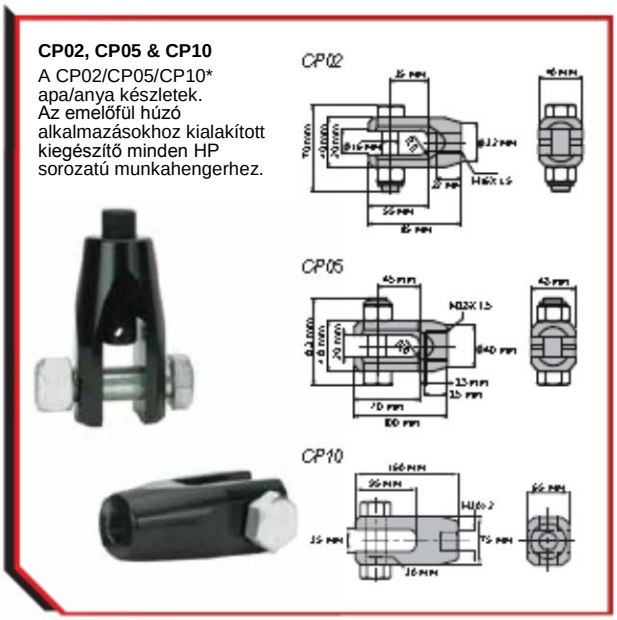

Munkah. teljesítmény	Löket (mm)	Modellszám	Munkah. hasznos felülete (cm2)	Olajtérfogat (cc)	Mag. behúzva A (mm)	Mag. kitolva B (mm)	Külső átm. D (mm)	Henger-furat átm. C (mm)	Felülről bem.nyílásig G (mm)	Karima	
										Menet H	Menet hossza L (mm)
2,5 tonna / 22 kN	127	HP0205	3.6	46	268	395	48	29	42	1 1/2"-16UN	25
5 tonna / 44 kN	141	HP0505	7,4	104	303	444	57	43	38	2 1/4"-14UN	25
10 tonna / 100 kN	151	HP1006	15.7	237	299	450	85	55	38	M85x2	25

Modellszám	Adapter		Dugattyú			Talprögzítő furat		Tömeg (kg)	Opcionális emelőfül
	Menet F (mm)	Hossz L (mm)	Átmérő E (mm)	Menet hossza K (mm)	Menet Q (mm)	Menet Y	Mélység Z (mm)		
HP0205	3/4"-14NPTF	29	19	19	M16 x 1,5	3/4"-14NPTF	18	2,9	CP02
HP0505	1 1/4"-11,5NPTF	32	30	24	M28 x 1,5	1 1/4"-11,5NPTF	24	4,2	CP05
HP1006*	-	-	32	26	M30 x 2	M30x2	25	9,5	CP10

Precíziós kettős működtetésű munkahengerek

HPD sorozat - Gyors ciklusú rögzített alkalmazásokhoz

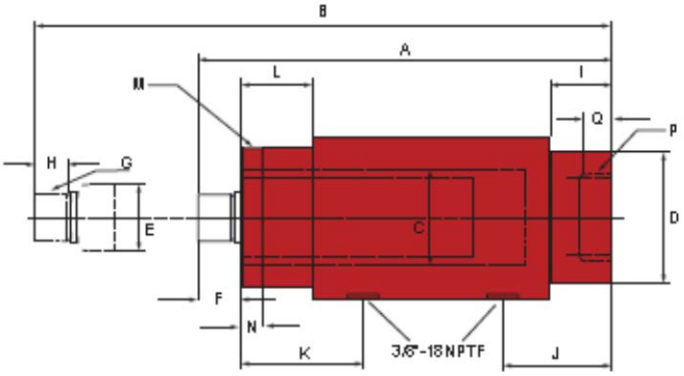

** Megjegyzés: A precíziós kettős működtetésű munkahengereket csatlakozók nélkül szállítjuk.*

Kapcsolódó termék: Tömlők
Különböző hosszúságú és anyagú tömlők és szerelvények állnak rendelkezésre.

- Hidraulikus erőt biztosít a kitolás és visszahúzás műveletekhez egyaránt
- Gyors ciklusú alkalmazásokhoz tervezve
- Masszív, tömör rúdacél konstrukció
- A porlehúzó gyűrű védi a dugattyút a kosztól és a szennyeződésektől
- Emelőfül csatlakozókkal
- Maximális üzemi nyomás: 10.000 psi / 700 bar

Munkah. teljesítmény	Modellszám	Hasznos nyomófelület (cm2)	Hasznos húzófelület (cm2)	Mag. behúzva A (mm)	Mag. kitolva B (mm)	Henger furat átmérő C (mm)	Külső átmérő D (mm)
9 tonna 80 kN	HPD0906	11,4	6,5	350	505	38	64
	HPD0910	11,4	6,5	452	709	38	64
16 tonna 142 kN	HPD1606	20,3	10,1	389	548	51	76
	HPD1610	20,3	10,1	490	750	51	76

Modellszám	Dugattyú				Hengertől bem.nyílási g J (mm)	Tetőtől vissz.nyílási g K (mm)	Karima					Tömeg (kg)
	Átm. E (mm)	Kinyúlás F (mm)	Menet G	Menet hossza H (mm)			Hossz L (mm)	Menet M	Menet hossza N (mm)	Belső menet hengerházon P	Belső menet hossza Q (mm)	
HPD0906	25	25	3/4"-16N	19	38	56	38	2"-12N	15	1-11/16"-18N	35	6,6
HPD0910	25	25	3/4"-16N	19	38	56	38	2"-12N	15	1-11/16"-18N	35	8,4
HPD1606	36	29	1 1/8"-12N	25	54	73	54	2 5/8"-16N	25	2-3/16"-16N	41	10,0
HPD1606	36	29	1 1/8"-12N	25	54	73	54	2 5/8"-16N	25	2-3/16"-16N	41	12,8

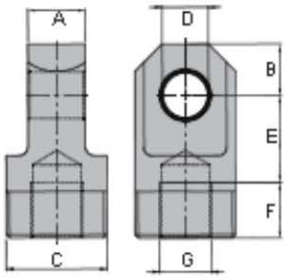

CED sorozat

Az emelőfül csatlakoztatásával a HPD sorozatú munkahenger húzó feladatokra is használható. Csak a 9 vagy 16 tonna teherbírású HPD munkahengerekhez.

Méretek (mm)							
Modellszám	A	B	C	D	E	F	G
CED09	25	23	1-11/16"-16N	19	33	24	¾"-16N
CED16	32	28	2-3/16"-16N	25	48	30	1 1/8"12N

Kettős működtetésű munkahengerek

HD sorozat - Általános felhasználású munkahengerek

Teljesítmény:
10 - 100 tonna

Löket:
155 - 461 mm

Nyomás:
700 BAR

Min. - Max. magasság:
331 - 1269 mm

- A porlehúzó gyűrű védi a dugattyút a kosztól és a szennyeződésektől
- Masszív, tömör rúdacél konstrukció
- Nagy átfolyású 3/8" NPTF csatlakozó anya
- Magas minőségű, tömör csapágypersely nyújt védelmet az oldal irányú terheléssel szemben, ez által növelve a berendezés élettartamát
- Ideális nyomó és húzó alkalmazásokhoz
- Maximális üzemi nyomás: 10.000 psi / 700 bar
- Menetes henger, levehető támasz, vastagabb hengerfal
- Visszahúzás hidraulikus erővel a gyorsabb munkaciklus érdekében

Biztonságos használat
Szakmai tapasztalatok alapján nem ajánlott a névleges maximum teljesítmény 80%-át meghaladni semmilyen termék esetében sem.

A HD sorozatú munkahengerek nyomó és húzó feladatokra használhatók. A felvételen egy HD2506 HD típusú munkahenger látható húzó alkalmazáshoz összeállítva emelőfül kiegészítővel.

A különböző teherbírású és méretű választékkal a munkahengerek számos alkalmazásra felhasználhatók. Egyéni teherbírású és lökethosszúságú munkahengereket külön rendelésre biztosítunk.

Termékválasztó táblázat

Munkah. teljesítmény	Löket (mm)	Modellszám	Mag. behúzva (mm)	Olajtérfogat		Tömeg (kg)
				Nyomás (cc)	Húzás (cc)	
10 tonna 89 kN	255	HD1010	409	367	122	12,1
	304	HD1012	458	438	146	13,6
30 tonna 267 kN	207	HD3008	389	867	426	19,5
	368	HD3014	550	1542	758	27,5
55 tonna 489 kN	157	HD5506*	331	1113	323	32,0
	335	HD5513*	509	2375	690	47,2
	511	HD5520*	733	3623	1053	66,3
75 tonna 667 kN	155	HD7506*	348	1608	511	42,5
	333	HD7513*	526	3457	1099	62,1
100 tonna 890 kN	167	HD10006*	357	2216	1032	62,9
	257	HD10010*	449	3413	1591	76,7
	333	HD10013*	524	4419	2058	87,8
	461	HD10018*	687	6117	2849	112,6

** Kézi fogantyúval.*

Nyomáscsökkentő szelep

Minden kettős működtetésű munkahenger rendelkezik egy nyomáscsökkentő szeleppel

visszahúzó nyílás mellett. A nyomáscsökkentő szeleppel megelőzhető a túlnyomás kialakulása a munkahenger visszahúzó oldalán.

HDU sorozat – alumínium munkahengerek

Az alumínium házas munkahengerek kiváló kis tömegű megoldást jelentenek, lévén, hogy az acél típusoknál akár 60%-kal is könnyebbek.

Munkahenger kiegészítők

Tekintse meg a termékekhez tervezett kiegészítők választékát.

Kombinált készletek

A legtöbb munkahenger elérhető könnyen rendelhető készletben: munkahenger, manométer, csatlakozók, tömlő és szivattyú.

Kapcsolódó termék: Mérőeszközök

A mérőműszerek használata csökkenti a túlterhelés kockázatát. Különböző beosztással, más-más típusokban, minden lehetséges igényt kielégítve.

Biztonsági utasítások

A helyes használathoz tekintse meg a HELYES és HELYTELEN eljárások részt. Mindig legyen felkészült.

Nagy átfolyású csatlakozók

A CH38F minden modell tartozékát képezi (kivéve, ha ettől eltérően lett megjelölve).

Kettős működtetésű munkahengerek

HD sorozat - Általános felhasználású munkahengerek

Munkahenger kiegészítők
Tekintse meg a termékekhez kialakított kiegészítők választékát.

Kapcsolódó termék: Mérőeszközök
A mérőműszerek használata csökkenti a túlterhelés kockázatát. Különböző beosztással, más-más típusokban, minden lehetséges igényt kielégítve.

Kombinált készletek
A legtöbb munkahenger elérhető könnyen rendelhető készletben: munkahenger, manométer, csatlakozók, tömlő és szivattyú.

Biztonsági utasítások
A helyes használathoz tekintse meg a HELYES és HELYTELEN eljárások részt. Mindig legyen felkészült.

Munkah. teljesítmény	Löket (mm)	Modellszám	Max. munkahenger teljesítmény		Munkahenger hasznos felülete		Olajtérfogat		Tömeg (kg)	Mag. behúzva A (mm)	Mag. kitolva B (mm)	Henger-furat átmérő C (mm)
			Nyomás (tonna)	Húzás (tonna)	Nyomás (cm^2)	Húzás (cm^2)	Nyomás (cc)	Húzás (cc)				
10 tonna 89 kN	255	HD1010	11,4	3,8	14,5	4,8	367	122	12,1	409	665	43
	304	HD1012	11,4	3,8	14,5	4,8	438	146	13,6	458	762	43
30 tonna 267 kN	207	HD3008	32,9	16,2	41,9	20,6	867	426	19,5	389	596	73
	368	HD3014	32,9	16,2	41,9	20,6	1542	758	27,5	550	918	73
55 tonna 489 kN	157	HD5506*	55,7	16,2	70,9	20,6	1113	323	32,0	331	488	95
	335	HD5513*	55,7	16,2	70,9	20,6	2375	690	47,2	509	844	95
	511	HD5520*	55,7	16,2	70,9	20,6	3623	1053	66,3	733	1269	95
75 tonna 667 kN	155	HD7506*	81,7	25,9	103,8	33	1608	511	42,5	348	503	115
	333	HD7513*	81,7	25,9	103,8	33	3457	1099	62,1	526	859	115
100 tonna 890 kN	167	HD10006*	104,4	48,6	132,7	61,8	2216	1032	62,9	357	524	130
	257	HD10010*	104,4	48,6	132,7	61,8	3413	1591	76,7	449	706	130
	333	HD10013*	104,4	48,6	132,7	61,8	4419	2058	87,8	524	857	130
	461	HD10018*	104,4	48,6	132,7	61,8	6117	2849	112,6	687	1148	130

** Kézi fogantyúval.*

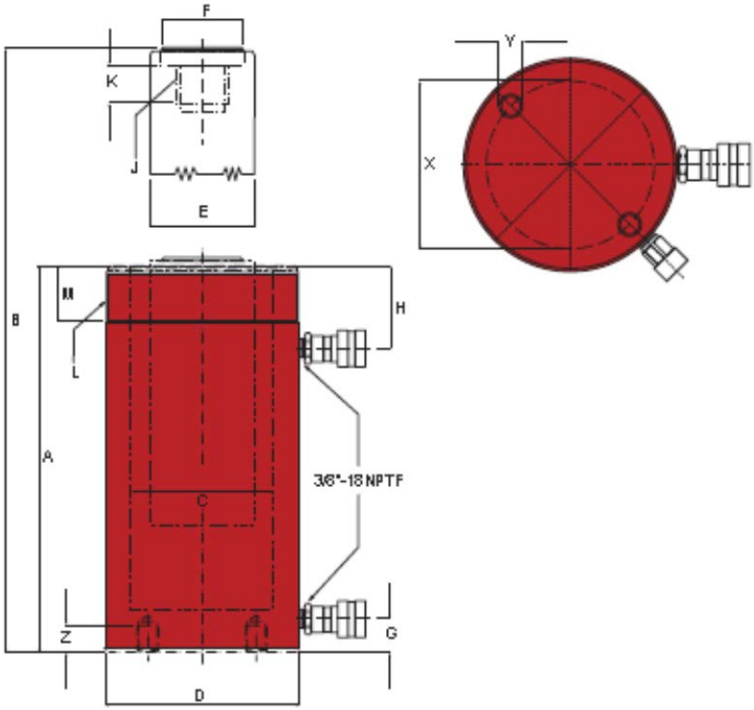

Biztonságos használat
Szakmai tapasztalatok alapján nem ajánlott a névleges maximum teljesítmény 80%-át meghaladni semmilyen termék esetében sem.

Nyomáscsökkentő szelep
Minden kettős működtetésű munkahenger rendelkezik egy nyomáscsökkentő szeleppel

visszahúzó nyílás mellett.
A nyomáscsökkentő szeleppel megelőzhető a túlnyomás kialakulása a munkahenger visszahúzó oldalán.

Nagy átfolyású csatlakozók
A CH38F minden modell tartozékát képezi (kivéve, ha ettől eltérően lett megjelölve).

Modellszám	Külső átm. D (mm)	Dug.átm. E (mm)	Támasz átmérő F (mm)	Hengertől bem.nyílásig G (mm)	Tetőtől vissz.nyílásig H (mm)	Dug. belső menet J	Dug.menet hossza K (mm)	Karima menet L	Karima menet hossza M (mm)	Talprögzítő furat		
										Csavar kerület X (mm)	Menet Y	Menet-mélység Z (mm)
HD1010	73	35	35	36	53	1"-8UNC	25	2¼"-14UN	26	33	5/16"-18UNC	15
HD1012	73	35	35	36	53	1"-8UNC	25	2¼"-14UN	26	33	5/16"-18UNC	15
HD3008	101	54	50	42	74	1½"-16UN	25	3 5/16"-12UN	49	56	½"-13UNC	18
HD3014	101	54	50	42	74	1½"-16UN	25	3 5/16"-12UN	49	56	½"-13UNC	18
HD5506*	127	80	70	29	73	1"-12UNF	25	5"-12UN	44	94	½"-13UNC	18
HD5513*	127	80	70	29	73	1"-12UNF	25	5"-12UN	44	94	½"-13UNC	18
HD5520*	127	80	70	29	73	1"-12UNF	25	5"-12UN	44	94	½"-13UNC	18
HD7506*	146	95	70	30	71	1"-12UNF	38	5¾"-12UN	38	102	¾"-10UNC	23
HD7513*	146	95	70	30	71	1"-12UNF	38	5¾"-12UN	38	102	¾"-10UNC	23
HD10006*	177	95	75	31	75	1¾"-12UN	35	6 7/8"-12N	50	139	¾"-10UNC	25
HD10010*	177	95	75	31	75	1¾"-12UN	38	6 7/8"-12N	51	140	¾"-10UNC	25
HD10013*	177	95	75	31	75	1¾"-12UN	35	6 7/8"-12UN	50	139	¾"-10UNC	25
HD10018*	177	95	75	38	75	1¾"-12UN	35	6 7/8"-12UN	50	139	¾"-10UNC	25

** Kézi fogantyúval.*

Nagy teherbírású kettős működtetésű munkahengerek

HDG sorozat - nagy teherbírású emelő műveletek

Teljesítmény:
100 - 1000 tonna

Löket:
50 - 300 mm

Max. üzemi nyomás:
700 BAR

Min. - Max. magasság:
182 - 1114 mm

CE

Áramlás szabályozó szelepek
Szabályozza a munkahenger sebességét átfolyásszabályozó szelep beiktatásával.

Kapcsolódó termék: Tömlők
Különböző hosszúságú és anyagú tömlők és szerelvények állnak rendelkezésre.

Biztonsági utasítások
A helyes használathoz tekintse meg a HELYES és HELYTELEN eljárások részt. Mindig legyen felkészült.

- A munkahengerek fényesített felülete simább a dörzscsiszolással kialakított felületnél
- Az ipari kemény krómbevonatú dugattyú ellenáll a kopásnak és a korróziónak
- A talprögzítő furat minden modellnél alaptartozék
- A porlehúzó gyűrű védi a dugattyút a kosztól és a szennyeződésektől
- Masszív, tömör rúdacél konstrukció
- Nagy átfolyású 3/8" NPTF csatlakozók
- Maximális üzemi nyomás: 10.000 psi / 700 bar
- Igény esetén egyedi méretezéssel

Gáz-/dízelmotoros szivattyúk

A HDG munkahengerek kiválóak a gáz-, vagy dízelmotoros szivattyúkhoz. Gáz-, és dízelmotoros szivattyúinkat különböző folyadékáramok, motorteljesítmények és tartály méretek választékával kínáljuk. További információért érdeklődjön a helyi BVA értékesítőnél.

- A gázmotoros szivattyú 700 BAR hidraulikus teljesítményt biztosít távol eső helyeken
- Ipari besorolású 5,5 LE (4,1 kN) teljesítményű Honda gázmotor vagy 4,6 LE (3,5 kN) teljesítményű HATZ dízelmotor.
- Ideális megoldás olyan helyeken, ahol nem áll rendelkezésre áramforrás.
- Kétfokozatú kivitel a rövidebb ciklusidő érdekében
- A gázszivattyú a strapabíró szállítókerettel akár a legzordabb körülmények között is biztonságosan használható
- Opcionális elektromos indítás dízelmotorhoz

Villanymotoros szivattyúk

A HDG munkahengerek tökéletesen kombinálhatók a villanymotoros szivattyúkkal. Különböző folyadékáram és motorteljesítmény kombinációkban. További információért érdeklődjön a helyi BVA értékesítőnél.

- A szivattyú teljesíti a zajkibocsájtásra vonatkozó OSHA előírásokat (80dBA).
- Kétfokozatú kivitel a rövidebb ciklusidő érdekében
- A belső szűrő felfogja a szennyeződéseket a szivattyú védelme céljából
- Minden egység 240 V/AC 50 Hz tápfeszültségre kialakítva; igény esetén rendelhető 115V/AC 50Hz huzalozással
- Folyamatos ciklusú TEFC motorok
- Minden kézi távszabályozó 24 V/AC huzalozással lett kialakítva a biztonság érdekében
- Teljes terheléssel is indítható

Termékválasztó táblázat

Munkah. teljesítmény	Löket (mm)	Modellszám	Mag. behúzva (mm)	Olajtérfogat (cc)	Tömeg (kg)
100 tonna 890 kN	50	HDG10002	182	664	27,7
	100	HDG10004	232	1327	33,6
	150	HDG10006	282	1991	39,5
	200	HDG10008	332	2655	45,4
	250	HDG10010	382	3318	51,7
	300	HDG10012	432	3982	57,6
150 tonna 1334 kN	50	HDG15002	196	981	46,3
	100	HDG15004	246	1963	55,3
	150	HDG15006	296	2978	64,4
	200	HDG15008	346	3926	73,5
	250	HDG15010	396	4907	82,1
	300	HDG15012	446	5889	91,6
200 tonna 1779 kN	50	HDG20002	216	1322	54,9
	150	HDG20006	316	3989	91,2
	200	HDG20008	366	5289	109,8
	300	HDG20012	466	7977	146,1
300 tonna* 2669 kN	50	HDG30002	312	2281	184,2
	150	HDG30006	412	6843	231,8
	300	HDG30012	562	13685	303,0
400 tonna* 3559 kN	50	HDG40002	374	2800	269,9
	150	HDG40006	474	8399	330,2
	305	HDG40012	625	17077	420,9
500 tonna* 4448 kN	50	HDG50002	419	3653	401,0
	150	HDG50006	519	10959	479,9
	300	HDG50012	669	21919	599,2
600 tonna* 5338 kN	50	HDG60002	429	4277	474,0
	150	HDG60006	529	12829	565,2
	250	HDG60010	505	23088	430,0
	300	HDG60012	679	25662	700,8
800 tonna* 7117 kN	50	HDG80002	474	5881	741,2
	150	HDG80006	574	17649	868,2
	300	HDG80012	724	35281	1057,8
1000 tonna* 8896 kN	50	HDG100002	564	7329	1061,9
	150	HDG100006	664	21991	1212,9
	300	HDG100012	814	43966	1438,8

** Rendelésre.*
Tekintse meg a következő oldalakon (34-35. old.) a nagy teherbírású kettős működtetésű munkahengerek részletes adatait.

Biztonságos használat
Szakmai tapasztalatok alapján nem ajánlott a névleges maximum teljesítmény 80%-át meghaladni semmilyen termék esetében sem.

Opcionális döntött támaszok

A támaszok legfeljebb 5%-os mértékig megdönthetők a terheléshez igazodva. Tekintse meg a munkahenger tartozékok oldalt, és keresse ki a munkahengerekhez leginkább megfelelő támaszt.

Kapcsolódó termék: Mérőeszközök
A mérőműszerek használata csökkenti a túlterhelés kockázatát. Különböző beosztással, más-más típusokban, minden lehetséges igényt kielégítve.

Nagy átfolyású csatlakozók
A CH38F minden modell tartozékát képezi (kivéve, ha ettől eltérően lett megjelölve).

Nyomáscsökkentő szelep
Minden kettős működtetésű munkahenger rendelkezik egy nyomáscsökkentő szeleppel

visszahúzó nyílás mellett. A nyomáscsökkentő szeleppel megelőzhető a túlnyomás kialakulása a munkahenger visszahúzó oldalán.

Nagy teherbírású kettős működtetésű munkahengerek

HDG sorozat - nagy teherbírású emelő műveletek

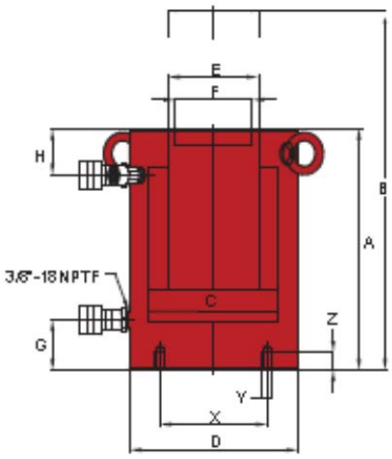

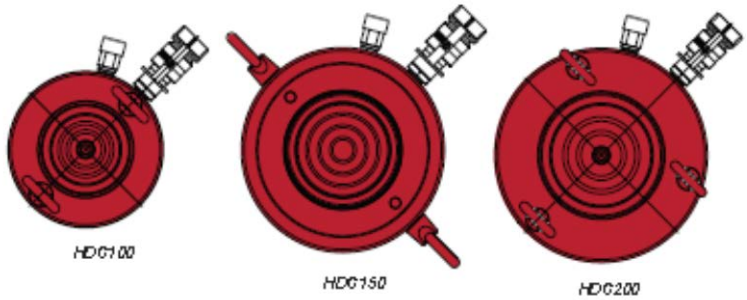

Nyomáscsökkentő szelep

Minden kettős működtetésű munkahenger rendelkezik egy nyomáscsökkentő szeleppel

visszahúzó nyílás mellett. A nyomáscsökkentő szeleppel megelőzhető a túlnyomás kialakulása a munkahenger visszahúzó oldalán.

Opcionális döntött támaszok

A támaszok legfeljebb 5%-os mértékig megdönthetők a terheléshez igazodva. Tekintse meg a munkahenger tartozékok oldalt, és keresse ki a munkahengerekhez leginkább megfelelő támaszt.

Biztonsági utasítások

A helyes használathoz tekintse meg a HELYES és HELYTELEN eljárások részt. Mindig legyen felkészült.

Nagy átfolyású csatlakozók

A CH38F minden modell tartozékát képezi (kivéve, ha ettől eltérően lett megjelölve).

Munkah. telj.	Löket (mm)	Modellszám	Max. munkah. teljesítmény (tonna)		Munkahengerh asznos felülete (cm^2)		Olajtérfogat (cc)		Tömeg (kg)
			Nyomás	Húzás	Nyomás	Húzás	Nyomás	Húzás	
100 t 890 kN	50	HDG10002	102,9	47,9	132,7	61,9	664	309	27,7
	100	HDG10004	102,9	47,9	132,7	61,9	1327	618	33,6
	150	HDG10006	102,9	47,9	132,7	61,9	1991	928	39,5
	200	HDG10008	102,9	47,9	132,7	61,9	2655	1237	45,4
	250	HDG10010	102,9	47,9	132,7	61,9	3318	1546	51,7
	300	HDG10012	102,9	47,9	132,7	61,9	3982	1856	57,6
150 t 1334 kN	50	HDG15002	152,2	78,5	196,3	101,3	981	506	46,3
	100	HDG15004	152,2	78,5	196,3	101,3	1963	1013	55,3
	150	HDG15006	152,2	78,5	196,3	101,3	2978	1447	64,4
	200	HDG15008	152,2	78,5	196,3	101,3	3926	2025	73,5
	250	HDG15010	152,2	78,5	196,3	101,3	4907	2531	82,1
	300	HDG15012	152,2	78,5	196,3	101,3	5889	3038	91,6
200 t 1779 kN	50	HDG20002	205,0	94,0	264,5	121,3	1322	606	54,9
	150	HDG20006	205,0	94,0	264,5	121,3	3989	1905	91,2
	200	HDG20008	205,0	94,0	264,5	121,3	5289	2426	109,8
	300	HDG20012	205,0	94,0	264,5	121,3	7977	3809	146,1
300 t* 2669 kN	50	HDG30002	353,6	117,0	456,2	151,4	2281	757	184,2
	150	HDG30006	353,6	117,0	456,2	151,4	6843	2270	231,8
	300	HDG30012	353,6	117,0	456,2	151,4	13685	4541	303,0
400 t* 3559 kN	50	HDG40002	433,9	152,6	559,9	196,9	2800	967	269,9
	150	HDG40006	433,9	152,6	559,9	196,9	8399	2902	330,2
	305	HDG40012	433,9	152,6	559,9	196,9	17077	6004	420,9
500 t* 4448 kN	50	HDG50002	566,3	192,0	730,7	247,7	3653	1238	401,0
	150	HDG50006	566,3	192,0	730,7	247,7	10959	3713	479,9
	300	HDG50012	566,3	192,0	730,7	247,6	21919	7427	599,2
600 t* 5338 kN	50	HDG60002	662,9	229,0	855,3	295,4	4277	1477	474,0
	150	HDG60006	662,9	229,0	855,3	295,4	12829	4431	565,2
	250	HDG60010	670,9	352,9	865,7	455,3	23088	12142	430,0
	300	HDG60012	662,9	229,0	855,3	295,4	25662	8862	700,8
800 t* 7117 kN	50	HDG80002	911,6	300,0	1176	387,1	5881	1935	741,2
	150	HDG80006	911,6	300,0	1176	387,1	17649	5806	868,2
	300	HDG80012	911,6	300,0	1176	387,1	35281	11611	1057,8
1000 t* 8896 kN	50	HDG100002	1136,0	420,0	1465	541,8	7329	2709	1061,9
	150	HDG100006	1136,0	420,0	1465	541,8	21991	8126	1212,9
	300	HDG100012	1136,0	420,0	1465	541,8	43966	16252	1438,8

** Külön rendelésre: nem állandó termék.*

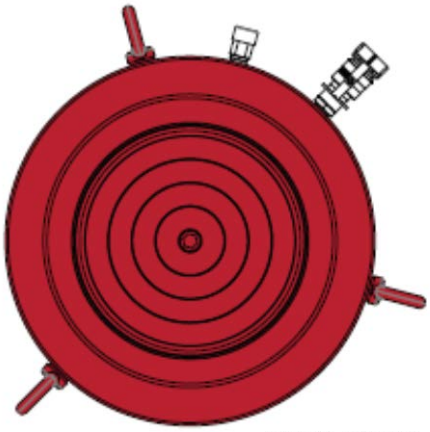

HDG300 - HDG1000

HDG Series

80%

Biztonságos használat
Szakmai tapasztalatok alapján nem ajánlott a névleges maximum teljesítmény 80%-át meghaladni semmilyen termék esetében sem.

Modellszám	Mag. behúzva A (mm)	Mag.kitolva B (mm)	Hengerfurat átm. C (mm)	Külső átmérő D (mm)	Dugattyú átmérő E (mm)	Támasz átmérő F (mm)	Hengertől bem.nyílásig G (mm)	Tetőtől vissz.nyílásig H (mm)	Talprögzítő furatok		
									Csavarkerület X (mm)	Menet mérete	Menet-mélység Z (mm)
HDG10002	182	232	130	89	95	75	54	48	95	M12	22
HDG10004	232	332	130	89	95	75	54	48	95	M12	22
HDG10006	282	432	130	89	95	75	54	48	95	M12	22
HDG10008	332	532	130	89	95	75	54	48	95	M12	22
HDG10010	382	632	130	89	95	75	54	48	95	M12	22
HDG10012	432	732	130	89	95	75	54	48	95	M12	22
HDG15002	196	246	158	205	110	94	61	56	130	M12	22
HDG15004	246	346	158	205	110	94	61	56	130	M12	22
HDG15006	296	446	158	205	110	94	61	56	130	M12	22
HDG15008	346	546	158	205	110	94	61	56	130	M12	22
HDG15010	396	646	158	205	110	94	61	56	130	M12	22
HDG15012	446	746	158	205	110	94	61	56	130	M12	22
HDG20002	216	266	183	235	135	113	67	56	165	M12	20
HDG20006	316	466	184	235	135	113	67	56	165	M12	20
HDG20008	366	566	183	235	135	113	67	56	165	M12	20
HDG20012	466	766	184	235	135	113	67	56	165	M12	20
HDG30002	312	362	241	310	197	177	101	75	180	M16	36
HDG30006	412	562	241	310	197	177	101	75	180	M16	36
HDG30012	562	862	241	310	197	177	101	75	180	M16	36
HDG40002	374	424	267	350	216	196	114	105	205	M16	36
HDG40006	474	625	267	350	216	196	114	105	205	M16	36
HDG40012	625	925	267	350	216	196	114	105	205	M16	36
HDG50002	419	469	305	400	248	228	114	135	250	M24	38
HDG50006	519	669	305	400	248	228	114	135	250	M24	38
HDG50012	669	969	305	400	248	228	114	135	250	M24	38
HDG60002	429	479	330	430	267	247	114	135	275	M24	38
HDG60006	529	679	330	430	267	247	114	135	275	M24	38
HDG60010	457	724	332	433	229	200	114	135	275	M24	38
HDG60012	679	979	330	430	267	247	114	135	275	M24	38
HDG80002	474	524	387	505	317	297	149	135	330	M24	38
HDG80006	574	724	387	505	317	297	149	135	330	M24	38
HDG80012	724	1024	387	505	317	297	149	135	330	M24	38
HDG100002	564	614	432	560	343	323	174	170	375	M24	38
HDG100006	664	814	432	560	343	323	174	170	375	M24	38
HDG100012	814	1114	432	560	343	323	174	170	375	M24	38

Alumínium házas kettős működtetésű munkahengerek

HDU sorozat - Általános felhasználású, könnyű szerkezetű munkahengerek

- Könnyű alumínium ötvözetű kivitel
- Akár 60%-al könnyebb az azonos teljesítményű acél munkahengereknél
- Praktikus fogantyú
- A kemény eloxált alumínium dugattyú még nagyobb védelmet nyújt a korrózió és a kopás ellen
- Acél védőlemez a munkahenger talpán
- Maximális üzemi nyomás: 700 BAR

Teljesítmény:
20 - 30 tonna

Löket:
50 - 150 mm

Max. üzemi nyomás:
700 BAR

Min. - Max. magasság:
189 - 451 mm

HDU2000

HDU3000

Munkah. teljesítmény	Löket (mm)	Modellszám	Max. munkahenger teljesítmény (tonna)		Munkahenger hasznos felülete (cm^2)		Olajtérfogat (cc)		Tömeg (kg)
			Nyomás	Húzás	Nyomás	Húzás	Nyomás	Húzás	
20 tonna 178 kN	50	HDU2002	20	13	41,9	16,1	156	93	5,7
	100	HDU2004	20	13	41,9	16,1	312	186	6,9
	150	HDU2006	20	13	38,7	16,1	468	279	8,0
30 tonna 267 kN	50	HDU3002	30	17	66,5	17,4	221	123	7,6
	100	HDU3004	30	17	66,5	17,4	442	240	9,0
	150	HDU3006	30	17	66,5	17,4	663	368	10,4

**A munkahengerek talpán található egy rögzítő furatokkal ellátott acéllemez, melynek célja, hogy megvédje a munkahengert a sérülésektől. Ez rögzítés céljára NEM használható fel, CSAK nagyobb méretű talplemez felhelyezésére használható az extra stabilitás céljából. Az acéllemez NEM ellenálló a munkahengerre meghatározott mértékű terhelésekkel szemben.*

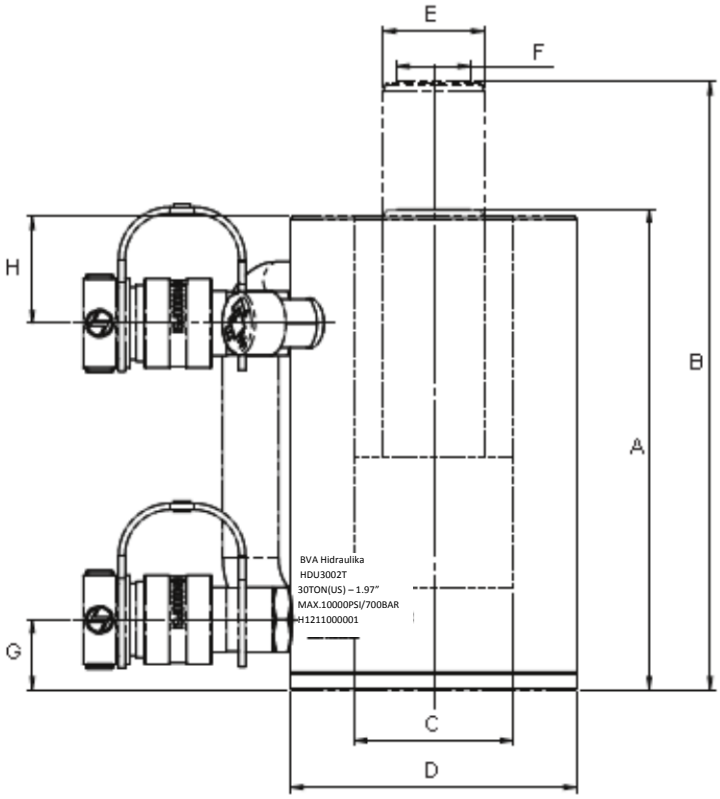

Kapcsolódó termék: Mérőeszközök
A mérőműszerek használata csökkenti a túlterhelés kockázatát. Különböző beosztással, más-más típusokban, minden lehetséges igényt kielégítve.

Biztonsági utasítások
A helyes használathoz tekintse meg a HELYES és HELYTELEN eljárások részt. Mindig legyen felkészült.

Biztonságos használat
Szakmai tapasztalatok alapján nem ajánlott a névleges maximum teljesítmény 80%-át meghaladni semmilyen termék esetében sem.

Nagy átfolyású csatlakozók
A CH38F minden modell tartozékát képezi (kivéve, ha ettől eltérően lett megjelölve).

Nyomáscsökkentő szelep
Minden kettős működtetésű munkahenger rendelkezik egy nyomáscsökkentő szeleppel

visszahúzó nyílás mellett. A nyomáscsökkentő szeleppel megelőzhető a túlnyomás kialakulása a munkahenger visszahúzó oldalán.

Modellszám	Mag. behúzva A (mm)	Mag. kitolva B (mm)	Hengerfurat átm. C (mm)	Külső átmérő D (mm)	Dugattyú átmérő E (mm)	Támasz átmérő F (mm)	Hengertől bem.nyílásig G (mm)	Tetőtől vissz.nyílásig H (mm)
HDU2002	189	239	63	113	40	30	28	42
HDU2004	239	339	63	113	40	30	28	42
HDU2006	289	439	63	113	40	30	28	42
HDU3002	201	251	75	125	50	40	34	43
HDU3004	251	351	75	125	50	40	34	43
HDU3006	301	451	75	125	50	40	34	43

*MEGJEGYZÉS: *Az alumínium házas munkahengerek talpán található egy rögzítő furatokkal ellátott acéllemez, melynek célja, hogy megvédje a munkahengert a sérülésektől. Ez rögzítés céljára NEM használható fel, CSAK nagyobb méretű talplemez felhelyezésére használható az extra stabilitás céljából. Az acéllemez furatai NEM ellenállóak a munkahengerre meghatározott mértékű terhelésekkel szemben.*

Kettős működtetésű üreges-dugattyús munkahengerek

HDC sorozat

Teljesítmény:
30 - 150 tonna
Löket:
38 - 257 mm
Max. üzemi nyomás:
700 BAR
Min. - Max. magasság:
165 - 718 hüvelyk

CE

Kapcsolódó termék: Mérőeszközök
A mérőműszerek használata csökkenti a túlterhelés kockázatát. Különböző beosztással, más-más típusokban, minden lehetséges igényt kielégítve.

Kombinált készletek
A legtöbb munkahenger elérhető könnyen rendelhető készletben: munkahenger, manométer, csatlakozók, tömlő és szivattyú.

Kapcsolódó termék: Tömlők
Különböző hosszúságú és anyagú tömlők és szerelvények állnak rendelkezésre.

- Ideális nyomó és húzó alkalmazásokhoz
- Kettős porlehúzó gyűrű a szennyeződések ellen
- CH38F – 3/8" nagy átfolyású csatlakozó anya
- A kemény krómbevonatú dugattyú ellenáll a rozsdának és a korróziónak
- Edzett acél nyomódarab

Munkah. teljesítmény		Löket (mm)	Modellszám	Olajtérfogat		Mag. behúzva (mm)	Mag. kitolva (mm)	Középfurat belső átm. (mm)	Dugattyú külső átm. (mm)	Max. nyomás (BAR)	Tömeg (kg)
Nyomás	Húzás			Nyomás (cc)	Húzás (cc)						
30 t 267 kN	20 t 178 kN	178	HDC3007	492	328	331	509	33	63	700	19,5
		257	HDC3010	1051	658	432	689	33	63	700	25,7
60 t 534 kN	44 t 391 kN	89	HDC6003	750	500	248	337	54	92	700	29,8
		165	HDC6006	1390	926	324	489	54	92	700	36,8
		257	HDC6010	2165	1443	438	695	54	92	700	51,0
100 t 890 kN	71 t 632 kN	38	HDC10001	545	347	165	203	79	125	700	33,4
		76	HDC10003	1089	694	254	330	79	125	700	51,4
		152	HDC10006	2169	1388	343	495	79	125	700	69,5
		257	HDC10010	3679	2345	461	718	79	125	700	90,2
150 t 1334 kN	82.8 t 737 kN	203	HDC15008	4247	2170	349	552	100	150	700	108,5

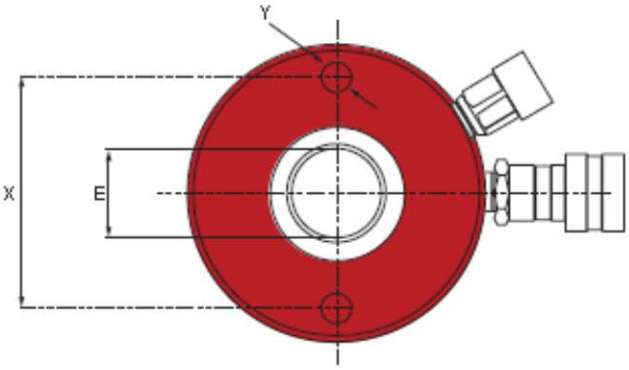

HDC Series

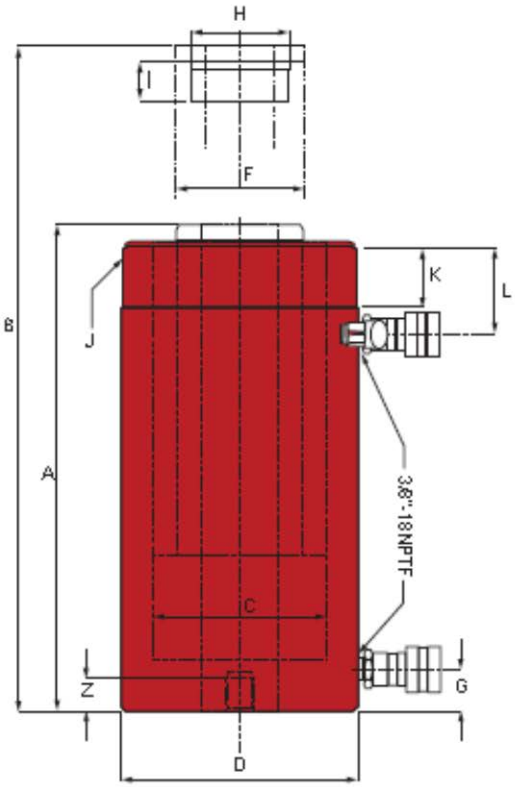

Biztonságos használat
Szakmai tapasztalatok alapján nem ajánlott a névleges maximum teljesítmény 80%-át meghaladni semmilyen termék esetében sem.

Nyomáscsökkentő szelep
Minden kettős működtetésű munkahenger rendelkezik egy nyomáscsökkentő szeleppel

visszahúzó nyílás mellett. A nyomáscsökkentő szeleppel megelőzhető a túlnyomás kialakulása a munkahenger visszahúzó oldalán.

Nagy átfolyású csatlakozók
A CH38F minden modell tartozékát képezi (kivéve, ha ettől eltérően lett megjelölve).

Biztonsági utasítások
A helyes használathoz tekintse meg a HELYES és HELYTELEN eljárások részt. Mindig legyen felkészült.

Modellszám	Min. mag. A (mm)	Max. mag. B (mm)	Belső tömlő átm. C (mm)	Külső átm. D (mm)	Belső átm. E (mm)	Külső átm. F (mm)	Hengertől bem. nyílásig G (mm)	Tetőtől vissz. nyílásig L (mm)	Belső menet H	Belső menet hossza I (mm)	Karima menet		Talprögzítő furat		
											Átmérő J	Hossz K (mm)	Csavar-ker. X (mm)	Menet Y	Menet-mélység Z (mm)
HDC3007	331	509	85	114	33	63	23	60	1 "-16UN	24	4½"-12N	42	92	3/8"-16UNC	14
HDC3010	432	689	85	114	33	63	23	60	1 "-16UN	24	4½"-12N	42	92	3/8"-16UNC	14
HDC6003	248	337	125	159	54	92	27	67	2¾"-16UN	21	6¼"-12N	49	130	½" 13UNC	14
HDC6006	324	489	125	159	54	92	27	67	2¾"-16UN	21	6¼"-12N	49	130	½" 13UNC	14
HDC6010	438	695	125	159	54	92	27	67	2¾"-16UN	21	6¼"-12N	49	130	½" 13UNC	14
HDC10001	165	203	165	213	79	125	27	44	4"- 16UN	27	-	-	178	5/8" 11UNC	19
HDC10003	254	330	165	213	79	125	27	86	4"- 16UN	27	8 3/8"-12N	60	178	5/8" 11UNC	19
HDC10006	343	495	165	213	79	125	27	86	4"- 16UN	27	8 3/8"-12N	60	178	5/8" 11UNC	19
HDC10010	461	718	165	213	79	125	27	86	4"- 16UN	27	8 3/8"-12N	60	178	5/8" 11UNC	19
HDC15008	349	552	190	248	100	150	38	60	-	-	-	-	-	-	-

Munkahenger fogantyú

- A munkahengerek könnyű mozgatásához
- A munkahenger elhelyezése során előnyös
- Egyszerű felállítás

Modellszám	Munkahengerhez
LH25T34	H2504 – H2514
LH30T40	H3008, HD3008, HD3014, HC2002T, HC2006T
LH30T45	HC3002T, HC3006T, HD3007, HDC3010
LH55T49	HLN5504 – HLN5512

Emelőfülek és rögzítőszemek

A HD sorozatú munkahengerek nyomó és húzó feladatokra használhatók.
A felvételen egy HD2506 HD típusú munkahenger látható húzó alkalmazáshoz összeállítva emelőfül kiegészítővel.

Biztonságos használat
Szakmai tapasztalatok alapján nem ajánlott a névleges maximum teljesítmény 80%-át meghaladni semmilyen termék esetében sem.

Dugattyú

Talp

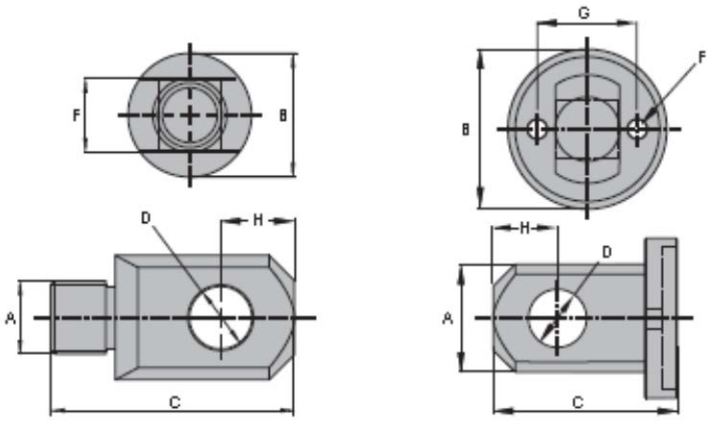

Alkalmazás	Munkahenger sorozat	Modellszám	Méretek (mm)						
			A	B	C	D	F	G	H
Dugattyú	H05*	CEP05	3/4"-16N	29	57	16	14	-	16
	H10**, H15, HD10	CEP15	1"-8UN	43	84	22	25	-	25
	H25	CEP25	1 1/2"-16UNC	57	97	32	38	-	32
Talp	H05*	CEB05	39	44	54	16	29	25	16
	H10	CEB10	58	64	73	22	8	40	25
	H15	CEB15	70	76	73	22	10	48	25
	H25	CEB25	86	95	86	32	14	59	32

*** Kivéve H1001*

Munkahenger talpak

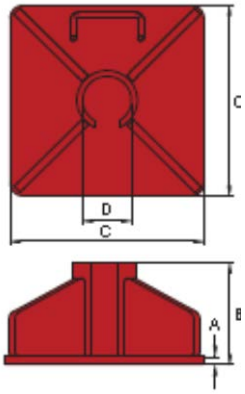

Munkahenger sorozathoz	Modellszám	Méretek (mm)			
		A	B	C	D
H05	CB05	8	118	200	39
H10 *(kivéve H1001)*	CB10	10	120	230	58
H15	CB15	12	122	254	70
H25	CB25	16	126	280	87

Biztonsági utasítások
A helyes használathoz tekintse meg a HELYES és HELYTELEN eljárások részt. Mindig legyen felkészült.

Munkahenger támaszok

Hornyolt, döntött és menetes

SD Series

SDT Series

SDTG Series

HTD10

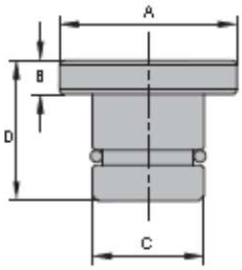

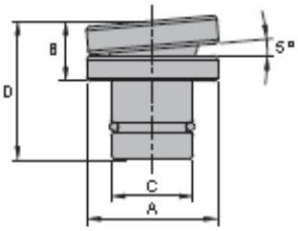

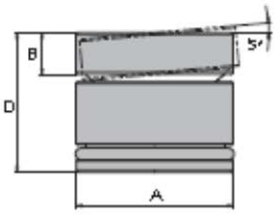

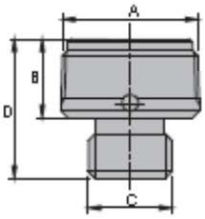

Támasz típusa	Modellszám	Teljesítmény	Munkahenger(ek)hez	Méretek (mm)			
				A	B	C	D
Döntött	SDT05	5 tonna/ 44 kN	H05	25	31	17	30
	SDT10	10 tonna/ 89 kN	H10 (kivéve H1001)	35	38	22	38
	SDT15	15 tonna / 133 kN	H15	38	40	22	40
	SDT25	25 tonna / 222 kN	H25	50	41	29	40
	SDT55	55-100 tonna 489-890 kN	H55, HD55, H75, HD75, H100, HLN55 és HLN100	71	33	13	33
	SDTG100	100 tonna / 890 kN	HG100 és HDG100	75	67	43	20
	SDTG150	150 tonna / 1334 kN	HG150 és HDG150	94	69	45	20
	SDTG200	200 tonna / 1779 kN	HG200 és HDG200	113	83	50	28
	SDT200	150-200 tonna 1334-1779 kN	HLN150 és HLN200	130	45	26	15
	SDT250	250 tonna 2224 kN	-	150	14	150	46
	SDT300	300 tonna 2669 kN	-	195	66	139	100
Hornyolt	SD05	5 tonna / 44 kN	H05*	25	21		6
	SD10	10 tonna / 89 kN	H10**	35	27		6
	SD15	15 tonna / 133 kN	H15	38	30		7
	SD25	25 tonna / 222 kN	H25	50	29		7
Menetes	HTD10	10	HT1006 és HT1010 H1002-H1014, HD1010-HD1012		24	1"- 8UNC	45

Kézipumpa kiválasztó táblázat

Kézipumpák

- Az adott munkahengerhez javasolt kézipumpa típus kiválasztásához keresse ki a munkahenger teljesítményéhez megfelelő lökethosszúságot.

Löket (mm)	Teljesítmény							
	5 tonna 44 kN	10 tonna 89 kN	15 tonna 133 kN	25 tonna 222 kN	30 tonna 267 kN	55 tonna 489 kN	75 tonna 667 kN	100 tonna 890 kN
< 25,4	0,69	-	-	-	-	-	-	-
25,40	1,00	2,24	3,14	5,14	6,49	10,99	16,10	20,57
50,80	2,00	4,48	6,28	10,28	12,98	21,98	32,20	41,14
76,20	3,00	6,72	9,42	15,42	19,47	32,97	48,30	61,71
101,60	4,00	8,96	12,56	20,56	25,96	43,96	64,40	82,28
127,00	5,00	11,20	15,70	25,70	32,45	54,95	80,50	102,85
152,40	6,00	13,44	18,84	30,84	38,94	65,94	96,60	123,42
177,80	7,00	15,68	21,98	35,98	45,43	76,93	112,70	143,99
203,20	8,00	17,92	25,12	41,12	51,92	87,92	128,80	164,56
228,60	9,00	20,16	28,26	46,26	58,41	98,91	144,90	185,13
254,00	10,00	22,40	31,40	51,40	64,90	109,90	161,00	205,70
304,80	12,00	26,88	37,68	61,68	77,80	131,88	193,20	246,84
330,20	13,00	29,12	40,82	66,82	84,37	142,87	209,30	267,41
355,60	14,00	31,36	43,96	71,96	90,86	153,86	225,40	287,98
Javasolt* kézi-pumpa modellek	P350 P601S	P1000 P1201		P2301 P2301M		P4301		P8701 P8701M

** A javasolt kézipumpa modell meghatározása a munkahenger olajtérfogat szükséglete alapján történt.*

Kiválasztó táblázat

Lég-hidraulikus, elektromos és gázmotoros szivattyúk

- Az adott alkalmazáshoz javasolt szivattyú kikereséséhez egyeztesse a munkahenger lökethosszúságát és teljesítményét.

Löket (mm)	Teljesítmény							
	5 tonna 44 kN	10 tonna 89 kN	15 tonna 133 kN	25 tonna 222 kN	30 tonna 267 kN	55 tonna 489 kN	75 tonna 667 kN	100 tonna 890 kN
< 25,4	0,69	-	-	-	-	-	-	-
25,4	1,00	2,24	3,14	5,14	6,49	10,99	16,10	20,57
50,8	2,00	4,48	6,28	10,28	12,98	21,98	32,20	41,14
76,2	3,00	6,72	9,42	15,42	19,47	32,97	48,30	61,71
101,6	4,00	8,96	12,56	20,56	25,96	43,96	64,40	82,28
127	5,00	11,20	15,70	25,70	32,45	54,95	80,50	102,85
152,4	6,00	13,44	18,84	30,84	38,94	65,94	96,60	123,42
177,8	7,00	15,68	21,98	35,98	45,43	76,93	112,70	143,99
203,2	8,00	17,92	25,12	41,12	51,92	87,92	128,80	164,56
228,6	9,00	20,16	28,26	46,26	58,41	98,91	144,90	185,13
254	10,00	22,40	31,40	51,40	64,90	109,90	161,00	205,70
304,8	12,00	26,88	37,68	61,68	77,80	131,88	193,20	246,84
330,2	13,00	29,12	40,82	66,82	84,37	142,87	209,30	267,41
355,6	14,00	31,36	43,96	71,96	90,86	153,86	225,40	287,98
Javasolt lég-/elektr./gáz-/dízelmotoros szivatyú modellek	PA600	PA1500 PA1500L PA1500M PA2000			PA3801 PA3801M PE30M3N01D		PE40M3N02D PE50M3N03D PG70M3N05	

Működés	Szivattyú típusa	Illusztráció / oldalszám	
Kézi	Egyfokozatú fém házas kézipumpa (P sorozat)		44-45
	Kétfokozatú fém házas kézipumpa (P sorozat)		
	Kétfokozatú alumínium házas kézipumpa (P sorozat)		
	Kettős működtetésű kézipumpák (P sorozat)		
	Lábpumpa (P57 sorozat)		46
	Kétfokozatú alumínium házas bármilyen irányú kézipumpa (P sorozat)		47
Lég-hidraulikus	Bármilyen irányú légszivattyú (PA sorozat)		47
	Légszivattyú (PA sorozat)		48-49
	Kettős működtetésű légszivattyú (PA sorozat)		
	Távvezérlésű légszivattyú (PA sorozat)		
	Forgó légszivattyú (PA sorozat)		50
Elektromos	Univerzális motoros szivattyúk (PU sorozat)		51
	Egyfázisú elektromos szivattyúk		52-55
	PE30 0,5 LE telj. elektromos szivattyúk		
	PE40 1 LE telj. elektromos szivattyúk		
	PE50 1,5 LE telj. elektromos szivattyúk		
	Háromfázisú elektromos szivattyúk		56
Gáz	PG70 5,5 LE telj. gázmotoros szivattyú		57-59
	PD70 4,6 LE telj. HATZ dízelmotoros szivattyú		
		Szabályozó szelepek és kiegészítők	**62. old**
		Szivattyú – munkahenger kombinációk	**60. old**

Kézipumpák

Alumíniumból és acélból

P Series

Kombinált készletek
A legtöbb munkahenger elérhető könnyen rendelhető készletben: munkahenger, manométer, csatlakozók, tömlő és szivattyú.

Kapcsolódó termék: Mérőeszközök
A mérőműszerek használata csökkenti a túlterhelés kockázatát. Különböző beosztással, más-más típusokban, minden lehetséges igényt kielégítve.

Biztonsági utasítások
A helyes használathoz tekintse meg a HELYES és HELYTELEN eljárások részt. Mindig legyen felkészült.

Termék információ

- A fémből készült tartályok repedésállóak
- Belső nyomáscsökkentő szelep nyújt védelmet a túlterhelés ellen
- Tökéletesen használható munka-hengerekhez, hidraulikus szerszámokhoz, vagy berendezés gyártó alkalmazásokhoz
- A kétfokozatú szivattyú használata kevésbé megterhelő a felhasználóra nézve, mégis jóval hatékonyabb
- A P1000AD szivattyú nem csak a megszokott vízszintes helyzetben, hanem akár függőlegesen, felfelé néző kimeneti nyílással is üzemeltethető, a még nagyobb rugalmasság érdekében.

Modellszám	Hasznos olajtérfogat (cc)	Olaj kimeneti nyílás	Névleges nyomás/Szállított olaj löketenként		Dugattyú lökethossz (mm)	Kézikar működtető erő (N)	Tartály kialakítás
			1. fokozat (BAR/cc)	2. fokozat (BAR/cc)			
Egyfokozatú – Egyszeres működtetésű							
P601S	600	3/8"-18 NPTF	-	700/2,46	20	484,9	Acél
Kétfokozatú – Egyszeres működtetésű							
P350	350	¼"-18 NPTF	13,8/2,95	700/0,82	10	391,4	Alumínium
P1000	1000	3/8"-18 NPTF	13,8/13,27	700/2,29	21	440,4	Alumínium
P1000AD*	870-1000	3/8"-18 NPTF	13,8/13,27	700/2,29	21	440,4	Alumínium
P1201	1100	3/8"-18 NPTF	13,8/13,27	700/2,29	21	440,4	Acél
P2301	2200	3/8"-18 NPTF	13,8/13,27	700/2,29	21	440,4	Acél
P4301	4100	3/8"-18 NPTF	13,8/13,27	700/2,29	21	440,4	Acél
P8701	7800	3/8"-18 NPTF	20,01/126,34	700/4,75	43	636,1	Acél
Kétfokozatú – Kettős működtetésű							
P2301M	2200	3/8"-18 NPTF	13,8/13,27	700/2,29	21	440,4	Acél
P4301M	4100	3/8"-18 NPTF	14/13,2	700/2,3	526	440,0	Acél
P8701M	7800	3/8"-18 NPTF	20,01/126,34	700/4,75	43	636,1	Acél

** Az olajtérfogat az elhelyezéstől függően változik. A szivattyú a kimeneti nyílással felfelé vagy lefelé egyaránt rögzíthető.*

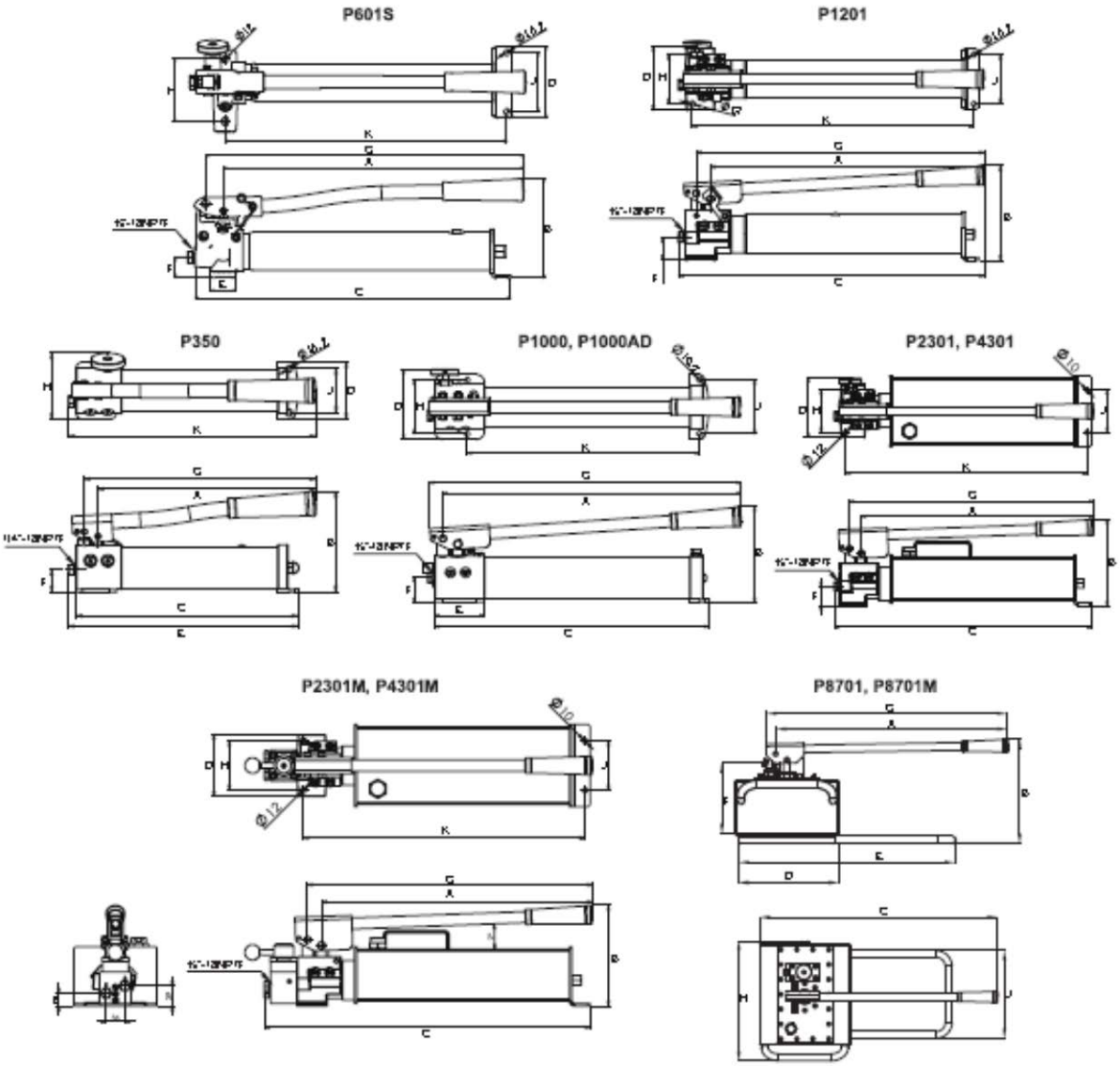

Modellszám	Méretek (mm)										Tömeg/ olajjal (kg)
	A	B	C	D	E	F	G	H	J	K	
Egyfokozatú – Egyszeres működtetésű											
P601S	482	160	506	115	40	32	511	100	95	452	5,9
Kétfokozatú – Egyszeres működtetésű											
P350	323	150	329	85	340	34	343	98	65	366	3,0
P1000	552	175	507	120	92	32	576	100	100	430	6,2
P1000AD*	552	177	507	129	92	46	576	100	100	430	6,2
P1201	525	182	586	123	-	44	552	95	95	540	9,3
P2301	525	173	609	135	-	44	553	95	90	573	12,6
P4301	524	195	581	135	-	44	551	95	95	545	17,1
P8701	655	295	771	293	614	210	684	387	284		34,5
Kétfokozatú- Kettős működtetésű											
P2301M	525	173	659	120	-	-	553	95	90	573	14,7
P4301M	524	195	630	120	-	-	552	95	95	545	19,0
P8701M	655	295	771	293	614	229	684	387	284		35,1

** Az olajtérfogat az elhelyezéstől függően változik. A szivattyú nem csak vízszintesen, hanem a kimeneti nyílással felfelé vagy lefelé is rögzíthető.*

Lábpumpa

P57 sorozat - 10.000 PSI

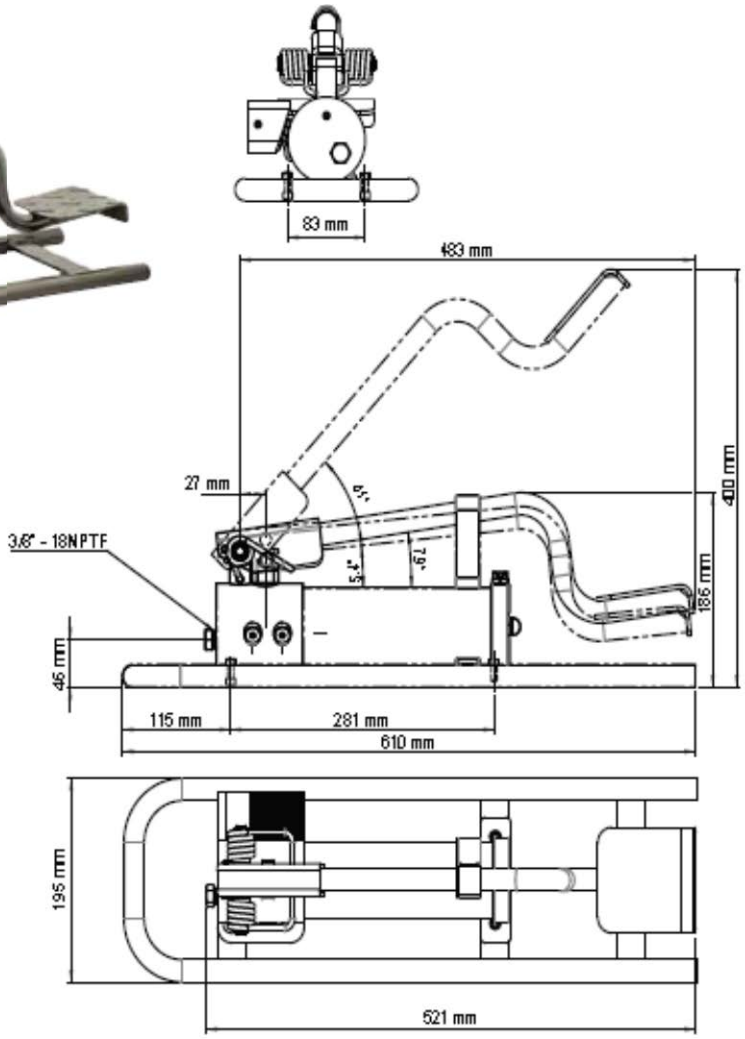

Biztonságos használat
Szakmai tapasztalatok alapján nem ajánlott a névleges maximum teljesítmény 80%-át meghaladni semmilyen termék esetében sem.

HF készletek

Próbálja ki hordozható HF készletünket ezzel a szivattyúval.

Biztonsági utasítások
A helyes használathoz tekintse meg a HELYES és HELYTELEN eljárások részt. Mindig legyen felkészült.

Nagy átfolyású csatlakozók
A CH38F minden modell tartozékát képezi (kivéve, ha ettől eltérően lett megjelölve).

Kapcsolódó termék: Csavaranyavágók

Ez a hordozható lábpumpa használható a HNS csavaranyavágókhoz. Hidraulikus anyavágóink tágas szerszámos ládában kaphatók, így hordozásuk nem jelenthet problémát. A szerszámos láda méretének köszönhetően, abban akár kisebb munkahengerek, támaszok, feszítők, vagy bármilyen szükséges szerszám elfér.

Modellszám	Csavar méretek	Hatlapú anya méretek
NS1319	6-12	13-19
NS1924	12-16	19-24
NS2432	16-22	24-32
NS3241	22-27	32-41
NS4150	27-33	41-50
NS5060	33-39	50-60
NS6075	39-48	60-75

Modellszám	Hasznos olajtérfogat (cc)	Olaj kimeneti nyílás	Névleges nyomás (BAR)		Szállított olaj löketenként (cc)		Max. teljesítmény (kg)	Dugattyú lökethossz (mm)	Tömeg (kg)
			1. fokozat	2. fokozat	1. fokozat	2. fokozat			
P570FP	500	3/8"-18 NPTF	13,8	690	13	2	57,7	21	8,2

Univerzális alumínium házas szivattyúk

- A szivattyú bármilyen helyzetben használható
- A rögzítőlemez stabilan rögzíti a szivattyút.

Modellszám	Hasznos olajtérfogat (cc)	Olaj kimeneti nyílás	Kimenő olajszállítás		Igényelt bemenő légnyomás (BAR)	Levegőfogyasztás (l/perc)	Tartály kialakítás
			Terhelés nélkül (l/perc)	Terheléssel (l/perc)			
Egyszeres működtetésű							
PA600	600	3/8"-18 NPTF	1,00	0,15	7,59-12,07	220,87	Alumínium
PA600H	600	3/8"-18 NPTF	1,00	0,15	7,59-12,07	220,87	Alumínium

Modellszám	Hasznos olajtérfogat (cc)	Olaj kimeneti nyílás	Névleges nyomás/Szállított olaj löketenként		Dugattyú lökethossz (mm)	Kézikar működtető erő (N)	Tartály kialakítás
			1. fokozat (BAR/cc)	2. fokozat (BAR/cc)			
Kétfokozatú – Egyszeres működtetésű							
P1000AD*	869-1016	3/8"-18 NPTF	13,8/13,27	700/2,29	21	440,4	Alumínium

** Az olajtérfogat az elhelyezéstől függően változik.*
A szivattyú a kimenettel felfelé vagy lefelé egyaránt rögzíthető.

Méretek:
P1000AD - 44. oldal
PA600 és PA600H - 48. oldal

Lég-hidraulikus szivattyúk

Levegővel hajtott szivattyú típus

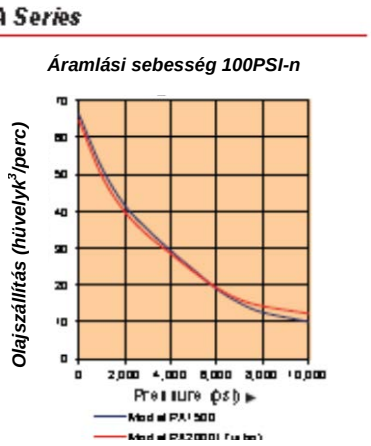

Levegőfogyasztás = 7,8 cfm

Termék információ

- A fémből készült tartályok repedésállóak
- Az 5946912 számú USA szabvány alapján egy belső nyomáshatároló mechanizmus védi a hidraulikus rendszert a túlterheléstől.
- Kompakt kivitelű, mégis nagy teljesítményű levegővel hajtott motor - 5341723 USA szabvány

- Ajánlott levegőellátás: 110-175 psi / 7,6-12,1 bar
- Maximális üzemi nyomás: 10.000 psi / 700 bar

PA1500A nyomásszabályozása

A PA1500A nyomása kívülről állítható 1.000 psi / 70 Bar és 10.000 psi / 700 Bar értékek között.

Modellszám	Hasznos olajtérfogat (cc)	Olaj kimeneti nyílás	Kimenő olajszállítás		Igényelt bemenő légnyomás (BAR)	Levegőfogyasztás (l/perc)	Tartály kialakítás
			Terhelés nélkül (l/perc)	Terheléssel (l/perc)			
Egyszeres működtetésű							
PA600	600	3/8"-18 NPTF	1,00	0,15	7,59-12,07	220,87	Alumínium
PA600H	600	3/8"-18 NPTF	1,00	0,15	7,59-12,07	220,87	Alumínium
PA1500	1500	3/8"-18 NPTF	1,08	0,18	7,59-12,07	220,87	Alumínium
PA1500A*	1500	3/8"-18 NPTF	1,08	0,18	7,59-12,07	220,87	Alumínium
PA1500L**	1500	3/8"-18 NPTF	1,00	0,16	7,59-12,07	220,87	Alumínium
PA2000	2000	3/8"-18 NPTF	1,07	0,20	7,59-12,07	220,87	Alumínium
PA3801	3800	3/8"-18 NPTF	1,07	0,18	7,59-12,07	220,87	Acél
PA3801L**	3800	3/8"-18 NPTF	1,00	0,16	7,59-12,07	220,87	Acél
PA7550	7550	3/8"-18 NPTF	1,07	0,18	7,59-12,07	220,87	Acél
Kettős működtetésű							
PA1500M	1500	3/8"-18 NPTF	1,08	0,18	7,59-12,07	220,87	Alumínium
PA3801M	3800	3/8"-18 NPTF	1,07	0,18	7,59-12,07	220,87	Acél
PA7550M	7550	3/8"-18 NPTF	1,07	0,18	7,59-12,07	220,87	Acél

** Az egység külső nyomásszabályozóval rendelkezik (70-700 bar).*
*** A megadott szivattyúk levegővel hajtott kézi távszabályozóval vannak felszerelve.*

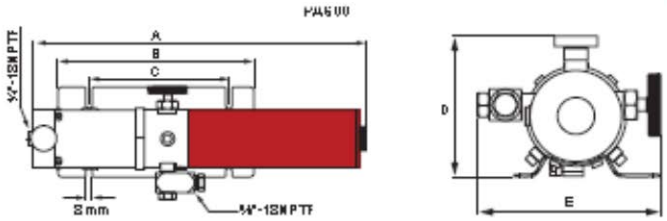

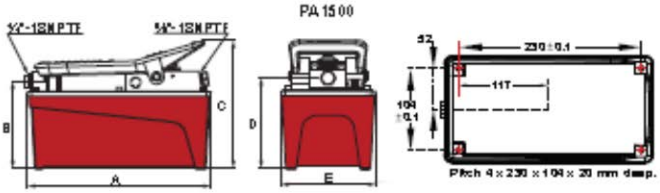

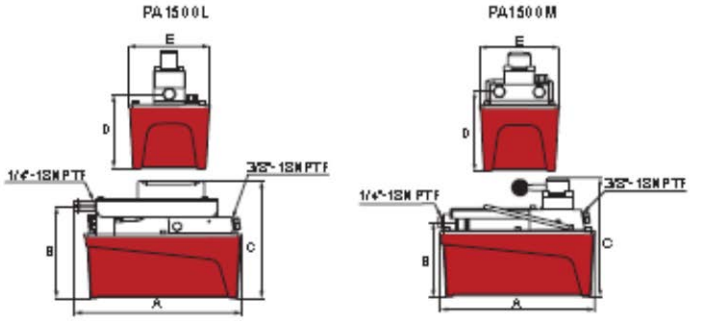

Lég-szivattyú kombináció
A PA1500 típusú kézipumpa elérhető könnyen rendelhető készletben: szivattyú, manométer, csatlakozó, tömlő és munka-henger.

Kapcsolódó termék: Tömlők
Különböző hosszúságú és anyagú tömlők és szerelvények állnak rendelkezésre.

Modellszám	Talprögzítő furatok	Méretek (mm)					Tömeg olajjal (kg)
		A	B	C	D	E	
Egyszeres működtetésű							
PA600	igen	426	250	178	157	142	6,4
PA600H	igen	426	250	178	114	146	5,7
PA1500	igen	263	127	185	131	136	8,2
PA1500A*	igen	263	127	185	131	136	8,2
PA1500L**	igen	278	160	204	130	136	8,8
PA2000	igen	321	163	207	132	187	9,1
PA3801	nem	321	129	187	133	187	12,3
PA3801L**	nem	321	163	207	132	187	13,8
PA7550	nem	321	127	211	156	214	16,3
Kettős működtetésű							
PA1500M	igen	267	127	203	136	136	8,7
PA3801M	nem	321	128	204	135	187	10,9
PA7550M	nem	321	152	229	161	255	18,1

** Az egység külső nyomásszabályozóval rendelkezik (70-700 bar).*
*** A megadott szivattyúk levegővel hajtott kézi távszabályozóval vannak felszerelve.*

Forgó lég-hidraulikus szivattyúk

PAR sorozat - 10.000 PSI névleges nyomás

Kapcsolódó termék: Mérőeszközök
A mérőműszerek használata csökkenti a túlterhelés kockázatát. Különböző beosztással, más-más típusokban, minden lehetséges igényt kielégítve.

Kapcsolódó termék: Tömlők
Különböző hosszúságú és anyagú tömlők és szerelvények állnak rendelkezésre.

Hidraulika olaj nélkül szállítjuk!

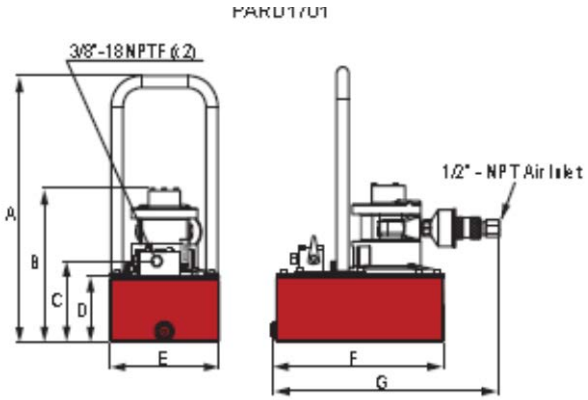

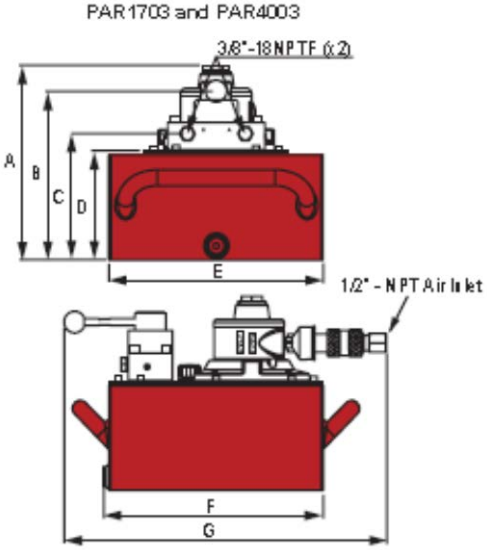

Munkah.	Motor-telj. (LE)	Hasznos olajtérf. (cc)	Modellszám	Névleges nyomás (BAR)	Névleges nyomás		Kimenő olajszállítás		Szeleptípus	Szelep funkció	Légnyomás tartomány (BAR)
					1. fokozat (BAR)	2. fokozat (BAR)	1. fokozat (l/perc)	2. fokozat (l/perc)			
Egy-sze-res	1,7	3800	PARD1701	700	48,30	700	5,13	0,36	Gyorsürítő	Előre/Vissza	4,14~5,52
	1,7	11400	PARD1703	700	48,30	700	5,13	0,36	Gyorsürítő	Előre/Vissza	4,14~5,52
	1,7	11400	PAR1703	700	48,30	700	6,83	0,36	Kézi PW3	Előre/Tartás/Vissza	4,14~5,52
	4	11400	PARD4003	700	48,30	700	7,62	1,15	Gyorsürítő	Előre/Vissza	4,14~0,69
	4	11400	PAR4003	700	48,30	700	8,39	1,15	Kézi PW3	Előre/Tartás/Vissza	4,14~0,69
Kettős	1,7	11400	PARM1703	700	48,30	700	6,83	0,36	Kézi PW4	Előre/Tartás/Vissza	4,14~5,52
	4	11400	PARM4003	700	48,30	700	8,39	1,15	Kézi PW4	Előre/Tartás/Vissza	4,14~0,69

Modellszám	Levegőfogyasztás (l/perc)	Max, zajszint (dBA)	Méretek **(mm)**							Tömeg (kg)
			A	B	C	D	E	F	G	
PARD1701	1245,94	93	485	239	147	120	205	313	404	19,1
PARD1703	1245,94	93	-	304	212	185	305	313	456	24,5
PAR1703	1245,94	93	303	267	209	185	305	313	459	24,9
PARD4003	2690,10	100	-	344	212	185	305	313	467	29,9
PAR4003	2690,10	100	344	267	209	185	305	313	470	30,4
PARM1703	1245,94	93	303	267	209	185	305	313	459	24,9

Univerzális motoros szivattyúk

PU sorozat - Könnyű kivitelű szivattyúk

- Hordozható, könnyű és kompakt kialakítás
- Univerzális motor, teljes terheléssel indul és 120V/AC 50/60 Hz vagy 240V/AC 50/60Hz névleges tápfeszültséggel
- 3 méteres 24 V/AC távszabályozó
- Mindössze 17 kg-ot nyom hidraulika olajjal feltöltve
- Külső nyomásszabályozással
- Szakaszos ciklusú alkalmazásokhoz kialakítva
- Mérőpont csatlakozó a szabályozó szelepen

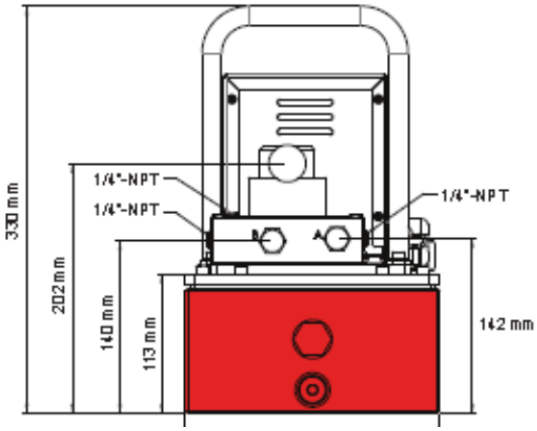

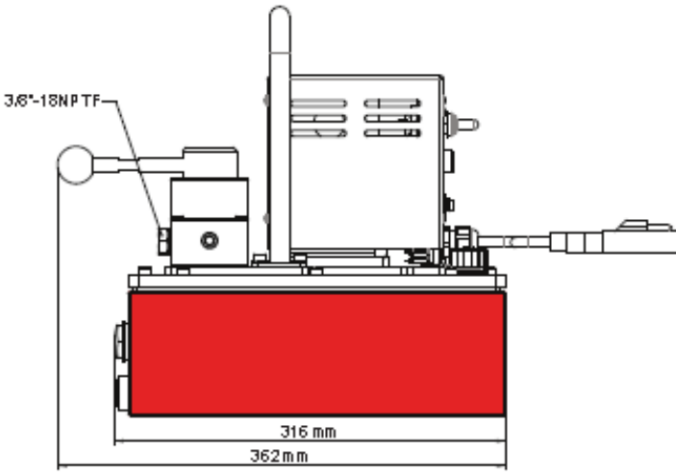

Hidraulikus hajtású lehúzók

5, 10, 15, 25 és 50 tonna teherbírású hidraulikus lehúzóknál védőkeret biztosítja a befogók zárva tartását, a teher kicsúszása és a sérülések elkerülése érdekében.

A BVA PU20M3N01B könnyű kivitelű elektromos szivattyújával párosítva a berendezés hordozható kivitelű.

Karima feszítők

A BVA ék típusú karima feszítői 5 és 10 tonnás teherbírással állnak rendelkezésre és szinte bármilyen alkalmazáshoz megfelelnek. A szállíthatóság és sebesség szempontjából, a PU20M4N01B típus ideális választás lehet.

Hidraulikus csavaranyavágók

Három különböző modell rendelhető, melyek mindegyikével számos különböző méretű csavaranya törhető át, így nincs szükség több, más-más méretű anyavágó hordozására. A BVA PU20DMP01B lefúvató típusú szivattyúja kitűnő választás ezekhez a csavaranyavágókhoz.

Szelep funkció	Áramlási sebesség				Motor-teljesítmény	Tápfeszültség 50/60 Hz		Tömeg (kg)	Hossz (mm)	Széles-ség (mm)	Magas-ság (mm)
	1. fokozat		2. fokozat			120 V/AC	240 V/AC				
	l/perc	BAR	l/perc	BAR		Modellszám	Modellszám				
3-utas/3-állású Előre/Tartás/Vissza	2,18	13,80	0,46	700	1,0 LE	PU20M3N01B	PU20M3N01C	16,8	362	205	300
4-utas/3-állású Előre/Tartás/Vissza	2,18	13,80	0,46	700	1,0 LE	PU20M4N01B	PU20M4N01C	16,8	362	205	300

Elektromos szivattyúk

PE30, PE40, PE50 sorozat
Egyfázisú

- A szivattyú teljesíti a zajkibocsájtásra vonatkozó OSHA előírásokat (80dBA).
- A kétsebességes szivattyúk gyors felfutást biztosítanak a nagynyomású fokozat előtt.
- Szívószűrő szűri ki a szennyeződéseket, a szivattyú megóvása céljából
- Minden egység 240 V/AC 50 Hz tápfeszültségre kialakítva
- Minden kézi távszabályozó 24 V/AC huzalozással lett kialakítva a biztonság érdekében
- Teljes terheléssel induló kivitel

PE40M4N02D

PEW03 Opitonal

		Munkah. típushoz	Áramlási sebesség				Motor telj.
			1. fokozat		2. fokozat		
			l/perc	BAR	l/perc	BAR	
Kézi szelep							
	3-utas/3-állású Előre/Tartás/Vissza	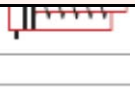	4,80	24,15	0,30	700	0,5 LE
			5,10	48,30	0,61	700	1,0 LE
			7,80	48,30	1,00	700	1,5 LE
		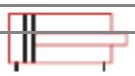	6,3	48	1,22	700	3 LE
	4-utas/3-állású Előre/Tartás/Vissza		4,80	24,15	0,30	700	0,5 LE
			5,10	48,30	0,61	700	1,0 LE
			7,80	48,30	1,00	700	1,5 LE
			6,3	48	1,22	700	3 LE
Kézi szelep 10 láb hosszú távszabályozóval a motorhoz							
	3-utas/3-állású Előre/Tartás/Vissza	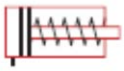	4,80	24,15	0,30	700	0,5 LE
			5,10	48,30	0,61	700	1,0 LE
			7,80	48,30	1,00	700	1,5 LE
			6,3	48	1,22	700	3 LE
	4-utas/3-állású Előre/Tartás/Vissza	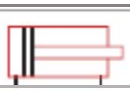	4,80	24,15	0,30	700	0,5 LE
			5,10	48,30	0,61	700	1,0 LE
			7,80	48,30	1,00	700	1,5 LE
			6,3	48	1,22	700	3 LE
Mágnesszelep 10 láb hosszú távszabályozóval a motorhoz, rögzítőlemezzel							
	3-utas/3-állású Előre/Tartás/Vissza	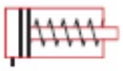	4,80	24,15	0,30	700	0,5 LE
			5,10	48,30	0,61	700	1,0 LE
			7,80	48,30	1,00	700	1,5 LE
			6,3	48	1,22	700	3 LE
	4-utas/3-állású Előre/Tartás/Vissza		4,80	24,15	0,30	700	0,5 LE
			5,10	48,30	0,61	700	1,0 LE
			7,80	48,30	1,00	700	1,5 LE
			6,3	48	1,22	700	3 LE

PE Series

80%

Biztonságos használat
Szakmai tapasztalatok alapján nem ajánlott a névleges maximum teljesítmény 80%-át meghaladni semmilyen termék esetében sem.

Hasznos olajtérfogat						
1 gallon	2 gallon	3 gallon	5 gallon	10 gallon	15 gallon	25 gallon
Modellszám	Modellszám	Modellszám	Modellszám	Modellszám	Modellszám	Modellszám
Kézi szelep						
PE30M3N01D	PE30M3N02D	PE30M3N03D	-	-	-	-
-	PE40M3N02D	PE40M3N03D	PE40M3N05D	PE40M3N10D	PE40M3N15D	PE40M3N25D
-	-	PE50M3N03D	PE50M3N05D	PE50M3N10D	PE50M3N15D	PE50M3N25D
PE30M4N01D	PE30M4N02D	PE30M4N03D	-	-	-	-
-	PE40M4N02D	PE40M4N03D	PE40M4N05D	PE40M4N10D	PE40M4N15D	PE40M4N25D
-	-	PE50M4N03D	PE50M4N05D	PE50M4N10D	PE50M4N15D	PE50M4N25D
Kézi szelep 10 láb hosszú távszabályozóval a motorhoz						
PE30W3N01D	PE30W3N02D	PE30W3N03D	-	-	-	-
-	PE40W3N02D	PE40W3N03D	PE40W3N05D	PE40W3N10D	PE40W3N15D	PE40W3N25D
-	-	PE50W3N03D	PE50W3N05D	PE50W3N10D	PE50W3N15D	PE50W3N25D
PE30W4N01D	PE30W4N02D	PE30W4N03D	-	-	-	-
-	PE40W4N02D	PE40W4N03D	PE40W4N05D	PE40W4N10D	PE40W4N15D	PE40W4N25D
-	-	PE50W4N03D	PE50W4N05D	PE50W4N10D	PE50W4N15D	PE50W4N25D
Mágnesszelep 10 láb hosszú távszabályozóval						
PE30S3N01D	PE30S3N02D	PE30S3N03D	-	-	-	-
-	PE40S3N02D	PE40S3N03D	PE40S3N05D	PE40S3N10D	PE40S3N15D	PE40S3N25D
-	-	PE50S3N03D	PE50S3N05D	PE50S3N10D	PE50S3N15D	PE50S3N25D
PE30S4N01D	PE30S4N02D	PE30S4N03D	-	-	-	-
-	PE40S4N02D	PE40S4N03D	PE40S4N05D	PE40S4N10D	PE40S4N15D	PE40S4N25D
-	-	PE50S4N03D	PE50S4N05D	PE50S4N10D	PE50S4N15D	PE50S4N25D

Elektromos szivattyúk

Elektromos tápegységek

PE30M4N01D

PE60M4N15D

PE30 Series

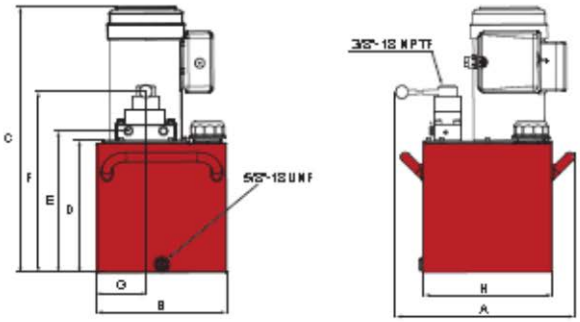

PE40/PE50/PE60 Series

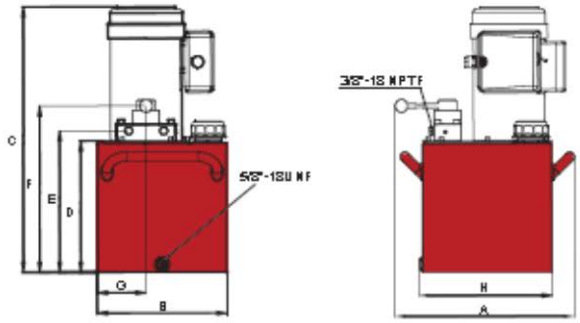

PE40/PE50 Series
With Casters

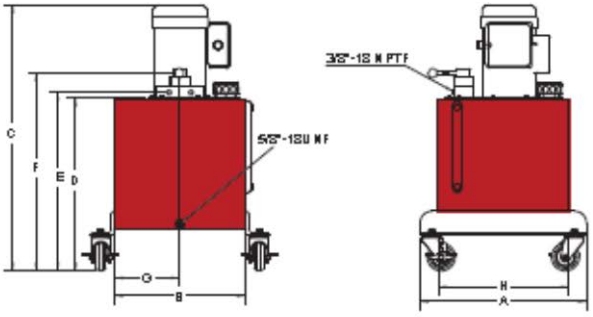

Szivattyú tartozékok
Tekintse meg a szivattyúkhoz alkalmas kiegészítők választékát.

Biztonságos használat
Szakmai tapasztalatok alapján nem ajánlott a névleges maximum teljesítmény 80%-át meghaladni semmilyen termék esetében sem.

Biztonsági utasítások
A helyes használathoz tekintse meg a HELYES és HELYTELEN eljárások részt. Mindig legyen felkészült.

Nyomás beállítások
Igény esetén egyedi nyomás beállításokkal is. Érdeklődjön a helyi BVA értékesítőnél.

Tartály méretezése
Az ajánlott tartály méret = munkahenger térfogat kitolva **+** tömlő olajtérfogat **x** 1,3.

Hidraulika olaj nélkül szállítjuk!

Tartály mérete (l)	Mérettáblázat (mm)								Szivattyú tömege sorozatok szerint * (kg)			
	A	B	C	D	E	F	G	H	PE30	PE40	PE50	PE60
3,8	323	262	485	119	145	305	206	315	27,7	-	-	-
7,6	424	305	455	152	175	335	114	315	34,0	32,7	-	-
11,4	424	305	500	183	208	267	114	315	38,1	36,7	41,3	-
18,9	424	305	630	312	335	394	114	315	-	46,3	50,8	47,3
37,9	531	419	800	483	505	566	211	419	-	83,5	88,0	-
56,8	531	419	879	561	587	645	211	419	-	115,7	120,2	76
94,6	650	541	879	561	587	645	269	541	-	164,2	168,7	-

* A szivattyú tömege hidraulika olajjal értendő.

Egyfázisú szivattyú kódtáblázat

Ha nem talál az igényeihez (alkalmazásához) megfelelő szivattyút, akkor állítson össze egyedi szivattyút a kívánt feltételekhez. Az egyedi elektromos szivattyú összeállításához használja az alábbi szivattyú összesítő táblázatot. További útmutatásért, segítségért keresse fel a helyi BVA képviseletet.

P	E	30	S4L	02	A
1	**2**	**3**	**4**	**5**	**6**
Termék típus	*Motor típus*	*Áraml. seb. csoport*	*Szelep típus/mű ködt.*	*Tartály mérete*	*Táp-fesz.*

1 – Termék típus

P Szivattyú

2 – Motor típus

E Indukciós villanymotor, TEFC

3 – Áramlási sebesség csoport

30 4,2/0,22 l/perc – 25/700 BAR-on, ½ LE (0,37 kN)
40 4,2/0,46 l/perc – 48/700 BAR-on, 1 LE (0,75 kN)
50 5,1/0,69 l/perc – 48/700 BAR-on, 1,5 LE (1,12 kN)
60 6.3/1,22 l/perc – 48/700 BAR-on, 3 LE (2,24 kN)

4 – Szelep típusa / működtetése

CMR Szivattyúra szerelt elosztó tömb – csak nyomó és visszatérő csatlakozók

M2N Kézi szelep 3-utas/2-állás
M3N Kézi szelep 3-utas/3-állás
M4N Kézi szelep 4-utas/3-állás
M3L Kézi szelep 3-utas/3-állás rögzítőlemezzel
M4L Kézi szelep 4-utas/3-állás rögzítőlemezzel

W2N Kézi szelep 3-utas/2-állás 10 láb hosszú motor távszabályozóval
W3N Kézi szelep 3-utas/3-állás 10 láb hosszú motor távszabályozóval
W4N Kézi szelep 4-utas/3-állás 10 láb hosszú motor távszabályozóval
W3L Kézi szelep 3-utas/3-állás rögzítőlemezzel és 10 láb hosszú motor távszabályozóval
W4L Kézi szelep 4-utas/3-állás rögzítőlemezzel és 10 láb hosszú motor távszabályozóval

S3N Mágnesszelep 3-utas/3-állás (útváltó)
S4N Mágnesszelep 4-utas/3-állás (útváltó)
S3L Mágnesszelep 3-utas/3-állás rögzítőlemezzel (útváltó)
S4L Mágnesszelep 4-utas/3-állás rögzítőlemezzel (útváltó)

5 – Tartály mérete

01 1 gallon / 3,8 liter
02 2 gallon / 7,6 liter
03 3 gallon / 11,4 liter
05 5 gallon / 19,4 liter
10 10 gallon / 38 liter
15 15 gallon / 56 liter
25 25 gallon / 95 liter

6 – Tápfeszültség

A 120V egyfázisú 50 Hz
D 230V egyfázisú 50 Hz – európai csatlakozós

Nem minden opció érhető el mindegyik konfigurációban.
A megadott táblázat csak referenciaként szolgál. Egyedi kialakítású szivattyú rendeléséhez, további kérdéseivel forduljon a helyi BVA értékesítőhöz.

Hidraulika olaj nélkül szállítjuk!

Rendelési példa
PE30M4N01D

Az adott modell áttekintése után a szivattyú következő adatait ismerjük.

- Elektromos táplálás
- 1/2 LE (0,37 kN) áramlási sebesség csoport
- Kézi szelep 4-utas/3-állású
- 1 gallon / 3,8 liter űrtartalmú tartály

PE30M4N01D

Kapcsolódó termék: Mérőeszközök
A mérőműszerek használata csökkenti a túlterhelés kockázatát. Különböző beosztással, más-más típusokban, minden lehetséges igényt kielégítve.

Kapcsolódó termék: Lábkapcsoló
Lábkapcsoló használható minden mágnesszeleppel rendelkező szivattyúhoz.

Kapcsolódó termék: Tömlők
Különböző hosszúságú és anyagú tömlők és szerelvények állnak rendelkezésre.

Biztonsági utasítások
A helyes használathoz tekintse meg a HELYES és HELYTELEN eljárások részt. Mindig legyen felkészült.

Háromfázisú elektromos szivattyúk

Elektromos tápegységek

- Minden kézi távszabályozó huzalozása 24 V/AC feszültségű
- Halk működése teljesíti az OSHA előírásait (80dBA)
- Kétfokozatú működésével gyorsabb a munkahenger kitolása
- Teljes terheléssel is indítható
- Belső szívószűrő védi a dugattyút a szennyeződések okozta sérülésektől
- Masszív, strapabíró kialakítása megfelel az ipari alkalmazások által támasztott igényeknek
- Precíziós elemek minimálisra csökkentik a kopás mértékét és növelik a megbízhatóságot
- A tartályok szintellenőrző mérővel felszereltek
- A PE60 modellek standard 380V/AC 50 Hz tápfeszültségre kialakítva

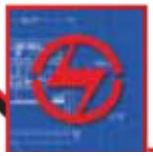

Nyomás beállítások
Igény esetén egyedi nyomás beállításokkal is. Érdeklődjön a helyi BVA értékesítőnél.

Biztonságos használat
Szakmai tapasztalatok alapján nem ajánlott a névleges maximum teljesítmény 80%-át meghaladni semmilyen termék esetében sem.

Hidraulika olaj nélkül szállítjuk!

Szivattyú tartozékok
Tekintse meg a szivattyúkhoz alkalmas kiegészítők választékát.

Kapcsolódó termék: Mérőeszközök
A mérőműszerek használata csökkenti a túlterhelés kockázatát. Különböző beosztással, más-más típusokban, minden lehetséges igényt kielégítve.

Kapcsolódó termék: Tömlők
Különböző hosszúságú és anyagú tömlők és szerelvények állnak rendelkezésre.

Háromfázisú szivattyú kódtáblázat

Ha nem talál az igényeihez (alkalmazásához) megfelelő szivattyút, akkor állítson egy össze egyedi szivattyút a kívánt feltételekhez. Az egyedi elektromos szivattyú összeállításához használja az alábbi szivattyú összesítő táblázatot. További útmutatásért, segítségért keresse fel a helyi BVA képviseletet.

P	E	60	M4N	06	W
1	**2**	**3**	**4**	**5**	**6**
Termék típus	*Motor típus*	*Áraml. seb. csoport*	*Szelep típus/mű ködt.*	*Tartály mérete*	*Táp-fesz.*

1 – Termék típus
P Szivattyú

2 – Motor típus
E Indukciós villanymotor, TEFC

3 – Áramlási sebesség csoport
60 6300 cc/perc – 48 BAR-on
1330 cc/perc – 700 BAR-on, 3,0 LE

4 – Szelep típusa / működtetése
M3N Kézi szelep 3-utas/3-állás
M4N Kézi szelep 4-utas/3-állás

W3N Kézi szelep 3-utas/3-állás 10 láb hosszú motor távszabályozóval
W4N Kézi szelep 4-utas/3-állás 10 láb hosszú motor távszabályozóval

5 – Tartály mérete
06 6 gallon

6 – Tápfeszültség
W 380V – 415V háromfázisú 50 Hz

Biztonsági utasítások
A helyes használathoz tekintse meg a HELYES és HELYTELEN eljárások részt. Mindig legyen felkészült.

Modellszám	Méretek (mm)							Tömeg (kg)
	A	B	C	D	E	F	H	
380 Volt								
PE60M4N06W	524	376	583	224	247	307	436	62

Modellszám	Szelep típus	Szelep-funkció	Motor névleges feszültsége (Volt)	Zajszint (dBA)	Motor telj, (kW)	Hasznos olajtérf, (l)	Névleges nyomás (BAR)		Kimenő olajszállítás (l)		Áramfelvétel (Amper)
							1. fokozat	2. fokozat	1. fokozat	2. fokozat	
380 Volt											
PE60M4N06W	Kézi	4-utas/3-állású	380	80	2,24	22,7	48	700	6,3	1,33	4,5

Gáz-, és dízelmotoros szivattyúk

PG/PD sorozat - Hordozható energia

Hidraulika olaj nélkül szállítjuk!

Biztonságos használat
Szakmai tapasztalatok alapján nem ajánlott a névleges maximum teljesítmény 80%-át meghaladni semmilyen termék esetében sem.

Kapcsolódó termék: Mérőeszközök
A mérőműszerek használata csökkenti a túlterhelés kockázatát. Különböző beosztással, más-más típusokban, minden lehetséges igényt kielégítve.

Kapcsolódó termék: Tömlők
Különböző hosszúságú és anyagú tömlők és szerelvények állnak rendelkezésre.

Biztonsági utasítások
A helyes használathoz tekintse meg a HELYES és HELYTELEN eljárások részt. Mindig legyen felkészült.

Gázmotoros szivattyúk

- A gázmotoros szivattyúk 10.000 psi nyomást képesek biztosítani távol eső helyeken
- Ipari minősítésű 5.5 Honda gyártmányú gázmotor
- Ideális terepi alkalmazásokhoz
- Kétfokozatú kivitel a rövidebb ciklusidő érdekében
- A gázszivattyú a strapabíró szállítókerettel akár a legzordabb körülmények között is biztonságosan használható
- Kézi mágneses szabályozószelep egyszeres vagy kettős működtetésű munkahengerekhez és szerszámokhoz

Dízelmotoros szivattyúk

- A dízelmotoros szivattyúk 10.000 psi nyomást képesek biztosítani távol eső helyeken
- Ipari minősítésű 4.6 LE (3,5 kN) teljesítményű HATZ gyártmányú dízelmotor
- Elzáró mágneses szabályozószelep egyszeres vagy kettős működtetésű munkahengerekhez és szerszámokhoz
- Kétfokozatú kivitel a rövidebb ciklusidő érdekében
- A szivattyú a strapabíró szállítókerettel akár a legzordabb körülmények között is biztonságosan használható
- Ideális az olyan terepi alkalmazásokhoz, ahol megszokott a dízelolaj használata
- Opcióként: elektromos indítással

Szelep-funkció	Szeleptípus	Munkahenger típushoz	Áramlási sebesség			
			1. fokozat		2. fokozat	
			l/perc	BAR	l/perc	BAR
3-utas/3-állású Előre/Tartás/Vissza	Kézi		7,0	48,3	1,6	700
	Mágnes (csak dízelhez)		9,8	48,3	3,3	700
4-utas/3-állású Előre/Tartás/Vissza	Kézi		7,0	48,3	1,6	700
	Mágnes (csak dízelhez)		9,8	48,3	3,3	700

BVA HIDRAULIKA | BUILT TO LAST

Gáz-/dízelmotoros szivattyú kódtáblázat

Ha nem talál az igényeihez (alkalmazásához) megfelelő szivattyút, akkor állítson egy össze egyedi szivattyút a kívánt feltételekhez. Az egyedi gáz-/dízelmotoros szivattyú összeállításához használja az alábbi szivattyú összesítő táblázatot. További útmutatásért, segítségért keresse fel a helyi BVA képviseletet.

P	D	70	S4L	05
1	2	3	4	5
Termék típus	*Motor típus*	*Áraml. seb. csoport*	*Szelep típus/mű ködt.*	*Tartály mérete*

1 – Termék típus

P Szivattyú

2 – Motor típus

G Gázmotor
D Dízelmotor

3 – Áramlási sebesség csoport

70 7000 cc/perc – 48 BAR-on
1640 cc/perc – 700 BAR-on

4 – Szelep típusa / működtetése

CMR Szivattyúra szerelt elosztó tömb – csak nyomó és visszatérő csatlakozók

M2N Kézi szelep 3-utas/2-állás
M3N Kézi szelep 3-utas/3-állás
M4N Kézi szelep 4-utas/3-állás
M3L Kézi szelep 3-utas/3-állás rögzítőlemezzel
M4L Kézi szelep 4-utas/3-állás rögzítőlemezzel

S3N Mágnesszelep 3-utas/3-állás (útváltó)
S4N Mágnesszelep 4-utas/3-állás (útváltó)
S3L Mágnesszelep 3-utas/3-állás rögzítőlemezzel (útváltó)
S4L Mágnesszelep 4-utas/3-állás rögzítőlemezzel (útváltó)

5 – Tartály mérete

05 5 gallon
10 10 gallon
15 15 gallon

** A mágnestekercs opció nem elérhető a PG70 sorozatú gázmotoros szivattyúkhoz. Nem minden opció érhető el mindegyik konfigurációban. A megadott táblázat csak referenciaként szolgál. Egyedi kialakítású szivattyú rendeléséhez, további kérdésekkel forduljon a helyi BVA értékesítőhöz.*

Rendelési példa
PG70M4N05

Az adott modell áttekintése után a szivattyú következő adatait ismerjük.

- Gázüzemű hajtás
- Kézi szelep 4-utas/3-állású
- 5 gallon űrtartalmú tartály

Szállítókeret

Minden gáz-, és dízelmotoros szivattyú szállítókerettel rendelkezik, amely megvédi a munkaterületen lehetséges sérülésektől.

Hidraulika olaj nélkül szállítjuk!

Opcióként elektromos indítással

Az elektromos indítás külön választható a dízelmotorokhoz.

Motor LE / Típus	Hasznos olajtérfogat		
	5 gallon	10 gallon	15 gallon
	Modellszám	Modellszám	Modellszám
Gáz - 5.5 LE Honda	PG70M3N05	-	-
Dízel - 7.3 LE HATZ	PD70S3L05	PD70S3L10	PD70S3L15
Gáz - 5.5 LE Honda	PG70M4N05	-	-
Dízel - 7.3 LE HATZ	PD70S4L05	PD70S4L10	PD70S4L15

Gáz-, és dízelmotoros szivattyúk

PG/PD sorozat

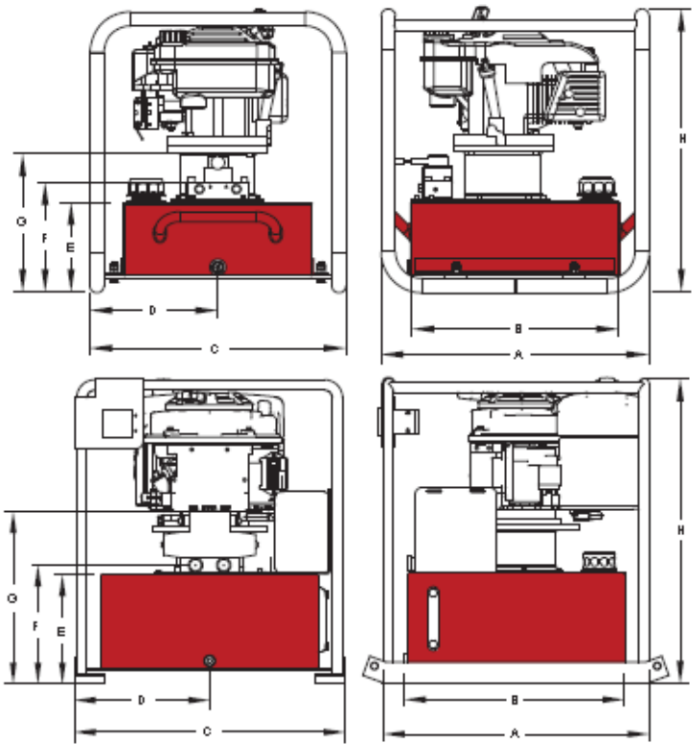

Biztonságos használat
Szakmai tapasztalatok alapján nem ajánlott a névleges maximum teljesítmény 80%-át meghaladni semmilyen termék esetében sem.

Kapcsolódó termék: Mérőeszközök
A mérőműszerek használata csökkenti a túlterhelés kockázatát. Különböző beosztással, más-más típusokban, minden lehetséges igényt kielégítve.

Kapcsolódó termék: Tömlők
Különböző hosszúságú és anyagú tömlők és szerelvények állnak rendelkezésre.

Biztonsági utasítások
A helyes használathoz tekintse meg a HELYES és HELYTELEN eljárások részt. Mindig legyen felkészült.

Modellszám*	Méretek (mm)								Tömeg** (Kg)
	A	B	C	D	E	F	G	H	
Gázszivattyú									
PG70xxx05	675	546	532	266	292	316	393	627	73,5
PG70xxx10	718	594	686	343	305	328	441	627	137,4
PG70xxx15	718	594	686	343	305	328	441	627	168,7
Dízelszivattyú									
PD70xxx05	675	546	532	266	292	316	393	828	115,7
PD70xxx10	718	594	686	343	305	328	441	828	149,2
PD70xxx15	718	660	686	343	305	328	441	828	182,8

* Az “xxx” a modellszámban a gáz-/dízelmotoros szivattyúhoz használható szelep típusára utal. A szivattyú összeállításához keresse fel a helyi BVA értékesítőt, vagy használja a kiválasztó táblázatot (61. oldal).
** A szivattyú tömege hidraulika olajjal értendő.

Kombinációk

Szivattyú és munkahenger összeállítások

Minden összeállításban:

- ¼" belső átm. 2 méteres hidraulika tömlő
- 3/8" nagy átfolyású csatlakozó apa
- Adapter (csak SP3 modellekhez)
- 63 mm átmérőjű merülő mérő

Egyszeres működtetésű munkahenger	Munkahenger				P350 kézi pumpa	P1000 kézi pumpa	P2301 kézi pumpa	PA1500 lég-szivattyú
	Telj.	Modell	Löket (mm)	Mag. behúzva (mm)				
Általános felhasználású munkahengerek	5 t/44 kN	H0505	129	221	SP3-0505	-	-	-
	10 tonna 89 kN	H1002	51	123	-	SP10-1002	-	SA15-1002
		H1004	102	174	-	SP10-1004	-	SA15-1004
		H1006	151	250	-	SP10-1006	-	SA15-1006
		HT1006	151	291	-	SP10-1006T	-	SA15-1006T
		H1010	253	352	-	SP10-1010	-	SA15-1010
		HT1010	253	393	-	SP10-1010T	-	SA15-1010T
	15 tonna 133 kN	H1504	101	200	-	SP10-1504	-	SA15-1504
		H1506	152	270	-	SP10-1506	-	SA15-1506
	25 tonna 222 kN	H2502	51	168	-	SP10-2502	-	SA15-2502
		H2504	102	219	-	SP10-2504	-	SA15-2504
		H2506	155	272	-	SP10-2506	-	SA15-2506
		H2508	206	323	-	-	SP23-2508	SA15-2508
		H2514	362	476	-	-	SP23-2514	SA15-2514
	55t / 489 kN	H5506	159	283	-	-	SP23-5506	SA15-5506
	100 t/890kN	H10002	51	219	-	-	SP23-10002	-
Lapos munkahengerek	5 t/44 kN	HF0503*	6	32	SP3-0503F	-	-	-
		HF0503B*	6	32	SP3-0503B	-	-	-
	10 tonna 89 kN	HF1005	11	43	SP3-1005F	-	-	-
		HF1005B	11	43	SP3-1005B	-	-	-
	20 tonna 178 kN	HF2005	11	51	SP3-2005F	-	-	-
		HF2005B	11	51	SP3-2005B	-	-	-
	30 tonna 267 kN	HF3005	13	59	SP3-3005F	-	-	-
		HF3005B	13	59	SP3-3005B	-	-	-
	50 tonna 445 kN	HF5006	16	67	SP3-5006F	-	-	-
		HF5006B	16	67	SP3-5006B	-	-	-
	75 tonna 667 kN	HF7506	16	80	SP3-7506F	-	-	-
	100 tonna 890 kN	HF10006	16	86	SP3-10006F	-	-	-
	150 tonna 1334 kN	HF15006	16	100	-	SP10-15006F	-	-

** A HF0503 modell a CR38M csatlakozóval van szerelve.*

Kombinációk

Szivattyú és munkahenger összeállítások

Itt látható az SA15-3002L kombi készlet, amint előkészítik a rakomány emelésére. A kombi készlet egy HL3002 munkahengert, PA1500 légszivattyút, CS3814 tömlőt/CH38M csatlakozó készletet, egy CF3814 mérő adaptert és egy GBW1416 manométert tartalmaz.

Egyszeres működtetésű munkahenger	Munkahenger				P 350 kézi pumpa	P1000 kézi pumpa	P2301 kézi pumpa	PA1500 lég-szivattyú
	Telj.	Modell	Löket (mm)	Mag. behúzva (mm)				
Üreges-dugatyús munkahengerek	12 tonna 107 kN	HC1201T	8	60	SP3-1201T	-	-	-
		HC1202	41	120	SP3-1202T	-	-	-
		HC1202XT	41	120	SP3-1202XT	-	-	-
		HC1203XT	76	184	-	SP10-1203XT	-	-
	20 tonna 178 kN	HC2002T	51	162	-	SP10-2002T	-	SA15-2002T
	30 tonna 267 kN	HC3002T	64	179	-	SP10-3002T	-	-
		HC3006T	155	331	-	SP10-3006T	-	SA15-3006T
	60 tonna 534 kN	HC6003T	76	248	-	SP10-6003T	-	SA15-6003T
		HC6006T	152	324	-	-	SP23-6006T	SA15-6006T
	100 tonna 890 kN	HC10003T	76	254	-	-	SP23-10003T	SA15-10003T
Alacsony beépítésű munkahengerek	10 tonna 89 kN	HL1001	38	88	SP3-1001L	SP10-1001L	-	SA15-1001L
	20 tonna 178 kN	HL2002	44	99	SP3-2002L	SP10-2002L	-	SA15-2002L
	30 tonna 267 kN	HL3002	62	117	SP3-3002L	SP10-3002L	-	SA15-3002L
	50 tonna 445 kN	HL5002	60	122	-	SP10-5002L	-	SA15-5002L
	100 tonna 890 kN	HL10002	57	141	-	SP10-10002L	SP23-10002L	SA15-10002L
Rögzítő-gyűrűs munka-hengerek	55 tonna 489 kN	HLN5502	50	165	-	-	SP23-5502LN	SA15-5502LN
		HLN5504	100	213	-	-	SP23-5504LN	SA15-5504LN
		HLN5506	150	264	-	-	SP23-5506LN	SA15-5506LN
Alumínium házas munka-hengerek	30 tonna 267 kN	HU3002	51	165	SP3-3002U	-	-	SA15-3002U
		HU3006	152	267	-	SP10-3006U	-	SA15-3006U
	50 tonna 445 kN	HU5506	152	267	-	-	SP23-5006U	SA15-5006U

** A HF0503 modell a CR38M csatlakozóval van szerelve.*

Áramlás szabályozó szelepek

700 BAR névleges nyomás

CVN1 and CVN3

CVC3

CVP3

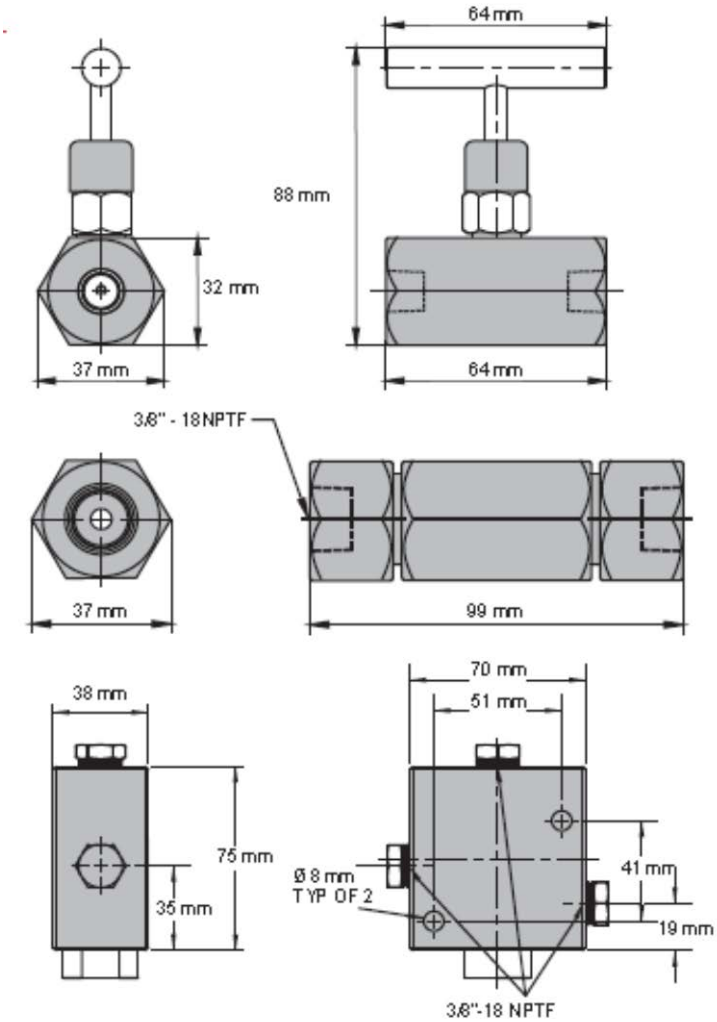

Szeleptípus	Modell	Csatlakozók	Alkalmazások	Hidraulikus jelölés
Tűszelep	CVN1	1/4"-18NPTF	Szabályozza a munkahenger sebességét és átmeneti elzáró szelepként működik a rakomány megtartásához.	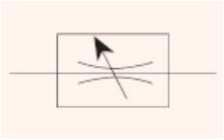
	CVN3	3/8"-18NPTF		
Visszacsapó szelep	CVC3	3/8"-18NPTF	Csak egyirányú átfolyást enged.	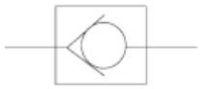
Vezérjellel működtetett visszacsapó sz.	CVP3	3/8"-18NPTF	Nyomástartó munkahengerrel van csatlakoztatva, amely megtartja a nyomást a rendszer nyomásvesztése esetén. Leginkább segédjel csatlakozóval felszerelt, kettős működtetésű munkahengerekkel használatos, a nyomást a munkahenger visszatérő ágáról egy T-elosztóról kapja. A segédjel nyomás aránya 15%, vagy 6,5:1	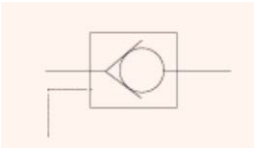

Áramlás szabályozó szelepek

700 BAR névleges nyomás

CVR3

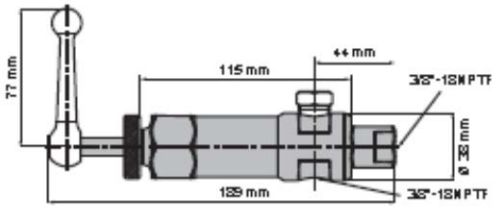

CVL3

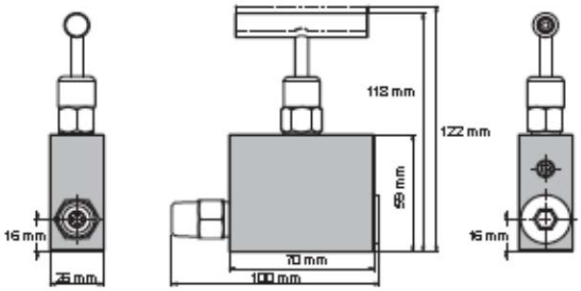

CVLS3

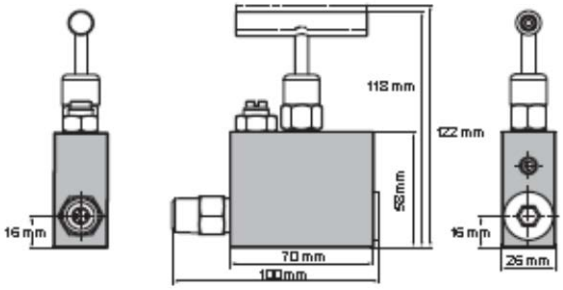

Szeleptípus	Modell	Csatlakozók	Alkalmazások	Hidraulikus jelölés
Nyomás-csökkentő szelep	CVR3	3/8"-18NPTF	A hidraulikus körben a szivattyú által létrehozott nyomást szabályozza. Ha a nyomás eléri a 0 - 10.000 PSI között beállítható értéket, a szelep működésbe lép. A nyomás beállítás növeléséhez forgassa az óra járásával megegyező irányba, csökkentéshez az ellentétes irányba.	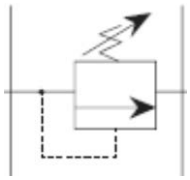
	CVR3/H	3/8"-18NPTF	Megegyezik a CVR3 típussal, de tartalmaz egy visszatérő ág tömlőt / 1 méter hosszúságban.	
Kézi működésű visszacsapó-szelep	CVL3	3/8"-18NPTF	Nyomástartó munkahengerrel van csatlakoztatva, amely megtartja a nyomást a rendszer nyomásvesztése esetén. A nyomást manuálisan kell leereszteni.	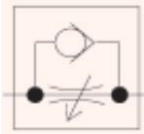
	CVLS3	3/8"-18NPTF	Nyomástartó munkahengerrel van csatlakoztatva, amely megtartja a nyomást a rendszer nyomásvesztése esetén. Ez a modell nagynyomású áteresztőszeleppel rendelkezik. A nyomást manuálisan kell leereszteni.	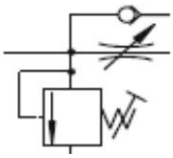

Elosztószelepek

700 BAR névleges nyomás

CMH6

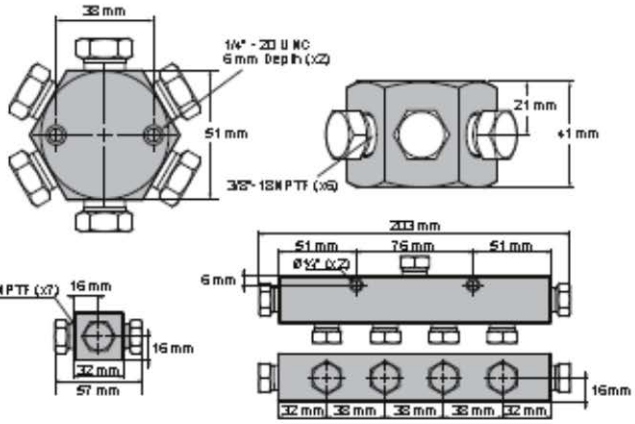

CM7

CM14

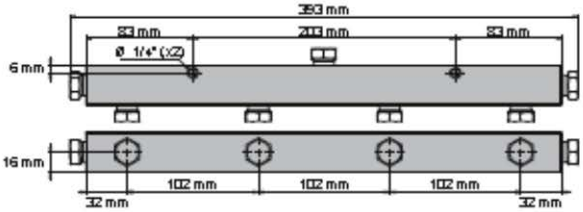

MFC2

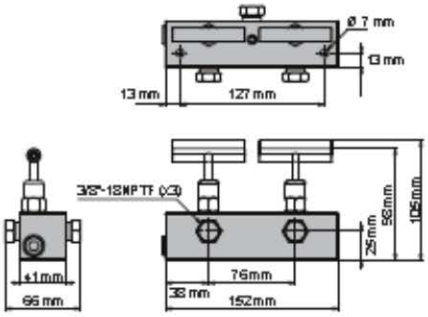

MFC4

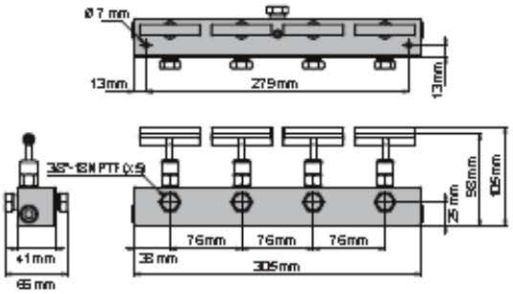

Elosztó típus	Modell	Csatlakozók száma	Csatlakozó méretek	Rögzítő furatok
6-csatornás hatszögű elosztó	CMH6	6	3/8"-18NPTF	1/4"-20UNC
7 hüvelyk hosszú elosztó	CM7	7	3/8"-18NPTF	1/4"-20UNC
14 hüvelyk hosszú elosztó	CM14	7	3/8"-18NPTF	1/4"-20UNC
Elosztó két tűszeleppel	MFC2	2	3/8"-18NPTF	0,28” átm.
Elosztó négy tűszeleppel	MFC4	4	3/8"-18NPTF	0,28” átm.

Hidraulikus nyomásmérő

Áttetsző méréshatárt jelző matrica csak a GBW14100 modellhez

Modellszám	Előlap átmérő (mm)	Csatl. menet (hüvelyk)	Anyag	Nyomástartomány		Beosztás			
				(psi)	(bar)	Nagy beosztás (psi)	Kis beosztás (psi)	Nagy beosztás (bar)	Kis beosztás (bar)
GBW1460	63	1/4"-18 NPTF	Rozs.ment.	0-15000	0-1000	1000	500	100	20
GBW14100	105	1/4"-18 NPTF	Réz	0-15000	0-1000	1000	500	100	20
GSW1460	63	1/4"-18 NPTF	Réz	0-10000	0-700	1000	500	100	20
GD1480	80	1/4”-18 NPTF	Rozs.ment.	0-10000	0-700	-	-	-	-

Mérő adapter

700 BAR névleges nyomás

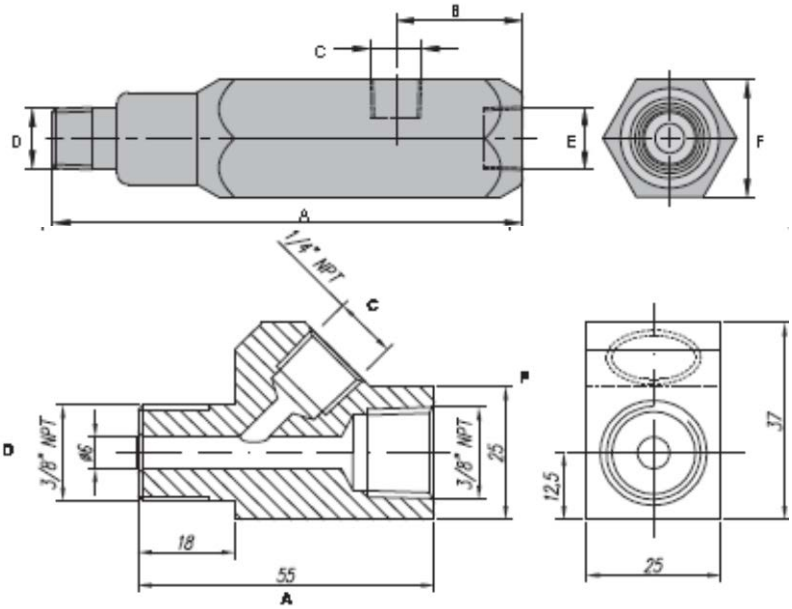

Modell-szám	Méretek (mm)					
	A	B	C	D	E	F
CF3814	130	35	1/4"-18NPTF	3/8"-18NPTF	3/8"-18NPTF	32
CF3814-F*	130	35	1/4"-18NPTF	3/8"-18NPTF	3/8"-18NPTF	32
CF3814-45	55	-	1/4"-18NPT	3/8"-18NPT	3/8"-18NPT	25

**CF3814-F = CF3814 belső olajszűrővel.*

Hidraulika olaj

- Használata minden BVA munka-hengerhez és szivattyúhoz ajánlott.

Űrtartalom (l)	Modell-szám	Viszkozitás index	Viszkozitás / 40°C (mm^2/sec)	Viszkozitás / 100°C (mm^2/sec)	Viszkozitás osztály ISO	Lobbanás-pont (°C)	Dermedés-pont (°C)
5	HV155	159	15	3,89	15	160	-57
5	HV685	152	68	11	68	230	-42

Modellszám	Nyomás-szabályozási tartomány (BAR)	Beosztás (BAR)	Alkalmas modell
PW-AS1	70 ~ 700	3,5	PE sorozatú, 3,8 l-es tartály
PW-AS2			PE sorozatú, 7,6 l-es (+) tartály
PW-AS3			PU20 sorozatú szivattyú

Külső nyomásszabályozó

Szendvics-szerkezetű

- A nyomás kívülről állítható (70-700 bar)
- Egyszeres és kettős működtetésű munkahengerekhez egyaránt

Nyomáskapcsoló

CVS1

- Automatikusan leállítja az elektromos szivattyút, amikor a rendszer elérte az előre beállított nyomásszintet

Modellszám	Nyomás-szabályozási tartomány (BAR)	Villamos besorolás	Csatlakozó méret	Tömeg (kg)
CVS1	69~700,35 BAR	15 amp / 250V max.	1/4"-18NPTF	0,6

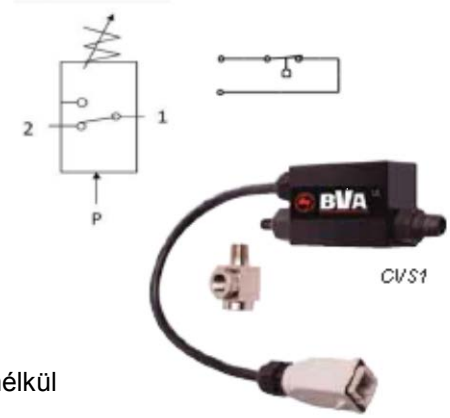

Lábkapcsolók

Egy-, vagy dupla kapcsolós

- Szivattyú működtetése kéz használata nélkül
- Minden mágnesszeleppel rendelkező szivattyúval használható.

Lábkapcsoló 3 méteres zsinórral. Az opció a mágnesszeleppel rendelkező modellek kézi vezérlőjét váltja ki.

Csatlakozó porvédő sapka

- Védi a rendszert a szennyeződések bejutása ellen.

Modellszám	Kompatibilis csatlakozók
CDC38	CH38, CH38F, CH38M

Hidraulikus csatlakozók

10.000 PSI névleges nyomás

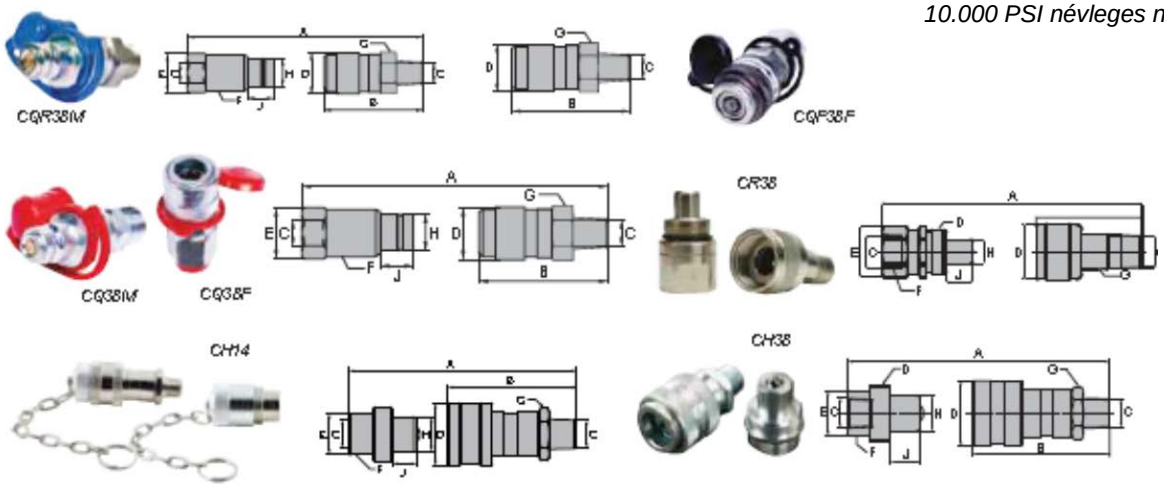

Max áramlási sebesség (l/perc)	Csatlakozó típusa	Modellszámok			Méretek (mm)								
		Teljes készlet	Apa rész	Anya rész	A*	B	C	D	E	F	G	H	J
35	Nagy átfolyású csatlakozó	CH38	CH38M	CH38F	85	72,1	3/8"-18NPTF	28	-	25,4	19	16	16
10	Normál átfolyású csatlakozó	CR38	CR38M	CR38F	90	56	3/8"-18NPTF	26	-	18,5	12,7	13,5	13,5
8	Nagy átfolyású csatlakozó	CH14	CH14M	CH14F	71,9	59,7	1/4"-18NPTF	22	-	21	15,7	10,4	-
6	Gyors csatlakoztatás	CQ38	CQ38M	CQ38F	104,2	-	3/8"-18NPTF	28,1	24	-	22	44,9	20
6	Tömlőkapcsoló	-	CQR38M	-	106,7	64,7	3/8"-18NPTF	-	-	-	22	14,9	20
5.3	Laposfejű csatlakozó	-	-	CQF38F	116	71	3/8"-18NPTF	30	24	-	-	-	-

** Az A érték az apa és anya csatlakozókkal együtt szerelt teljes hossz.*

Hidraulika tömlők

A tömlő túlteljesíti a DIN 20022-1 és SAE 100R9 követelményeit

- Gumi behajlás gátló
- Magas üzemi nyomás
- Optimális mértékű rugalmasság
- Könnyű kivitel
- Hőmérsékleti tartomány: -40°C - +100 °C.

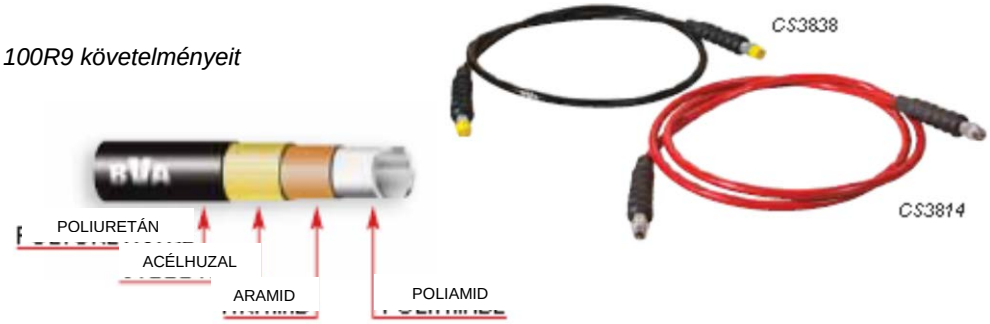

Modellszám	Hosszúság (cm)	Belső átmérő	Tömlő végi szerelvények	Üzemi nyomás (BAR)	Szakítónyomás (BAR)	Hajlító sugár (mm)	Olajtérfogat (cc)	Tömeg (kg)
CS3814-1	100	6,35mm / 1/4"	3/8" - 18NPTF	700	2800	50	34	0,5
CS3814-2	200	6,35mm / 1/4"	3/8" - 18NPTF	700	2800	50	67	0,8
CS3814-3	300	6,35mm / 1/4"	3/8" - 18NPTF	700	2800	50	100	1,1
CS3814-4	400	6,35mm / 1/4"	3/8" - 18NPTF	700	2800	50	133	1,3
CS3814-6	600	6,35mm / 1/4"	3/8" - 18NPTF	700	2800	50	200	1,9
CS3814-10	1000	6,35mm / 1/4"	3/8" - 18NPTF	700	2800	50	332	3
CS3838-2	200	9,5mm / 3/8"	3/8" - 18NPTF	700	2800	150	158	0,8

** Külön rendelés esetén más hosszúságban is biztosítjuk a terméket.*

Mágnesszelepek

Szivattyúra szerelt szelepek

- A szivattyúra szerelt mágnesszelep készlettel a kézi szivattyút elektromos vezérlésű szivattyúvá alakíthatja át.

Munka-hengerhez	Modellszám	Szelep típusa	Szelep-funkció	Hidraulikus jelölés		Tömeg (kg)
Egyszeres működtetésű	PWS3	Mágness 24V/DC	Előre/Tartás/ Vissza	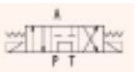	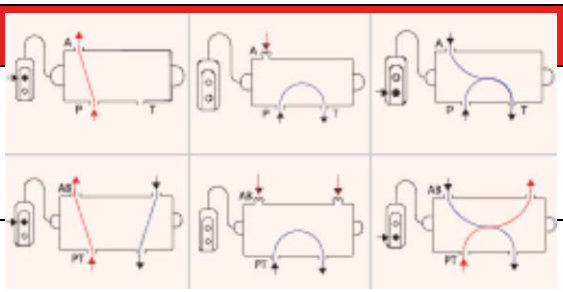	3,4
	PWS3L	–	Rögzítő-lemez	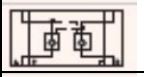		4,7
Kettős működtetésű	PWS4	Mágness 24V/DC	Előre/Tartás/ Vissza	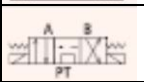		3,9
	PWS4L	–	Rögzítő-lemez	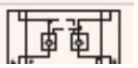		5,2

Nyomásszabályozó szelep

PPC-1/PPC-2

- Moduláris szelep egy vagy két szelepkosárral.
- Kitűnő nyomásszabályozás a teljes üzemi tartományban.

Szelep	Modellszám	
Nyomásszabályozó szelep	PPC-1	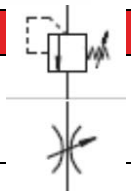
	PPC-2	
Áramlás szabályozó szelep	PFC	

Áramlás szabályozó szelep

PFC

- Fojtó-/visszacsapó szelepek

Szivattyúra szerelt elosztótömb

CMR2

- Átalakítja a szelepekkel szerelt BVA szivattyút külön szerelt szeleppel való használatra.
- 4 rögzítőcsavar

Külön szerelt útváltó szelepek

Kézi szivattyúkkal nem használhatók

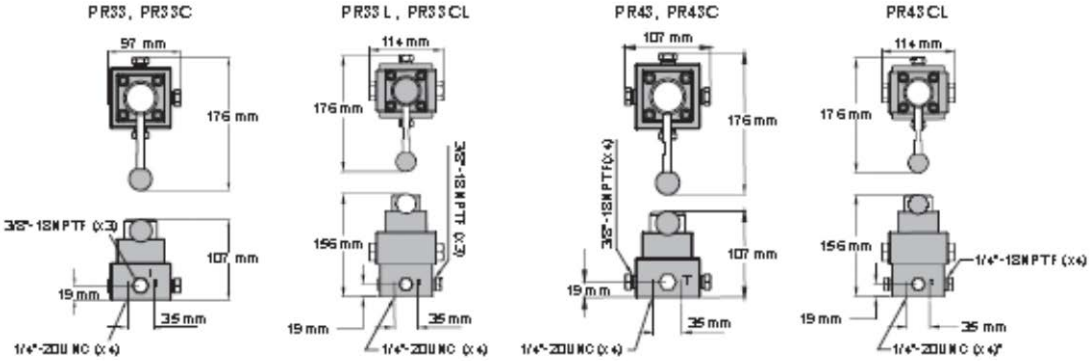

Szelep-műk.	Szelep típusa	Munkah.	Modellszám		Hidraulikus jelölés	Folyamatábra	Tömeg (kg)
Manuális	3-utas, 3 állású, tandem közép	Egyszeres működtetésű	PR33		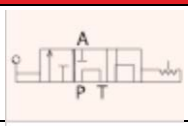	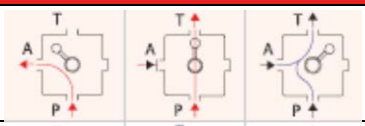	1,59
	3-utas, 3 állású, zárt közép		PR33C			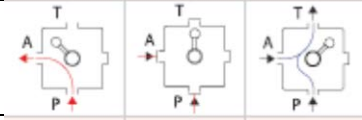	1,59
	3-utas, 3 állású, tandem közép, lezáró		PR33L		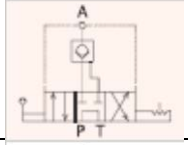	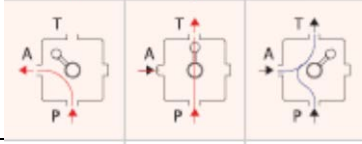	2,59
	3-utas, 3 állású, zárt közép, lezáró		PR33CL		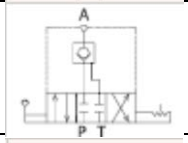	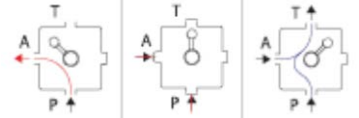	2,59
	4-utas, 3 állású, tandem közép	Kettős működtetésű	PR43		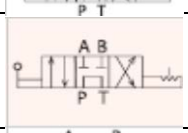	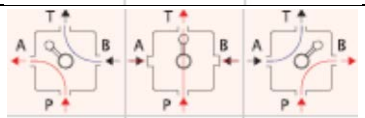	1,59
	4-utas, 3 állású, tandem közép, lezáró		PR43C		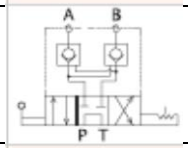	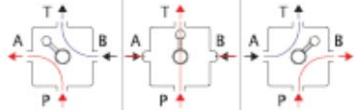	2,59
	4-utas, 3 állású, zárt közép		PR43L		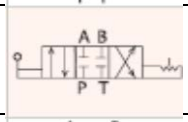	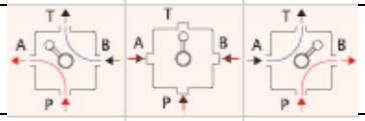	1,59
	4-utas, 3 állású, zárt közép, lezáró		PR43CL		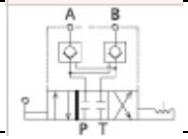	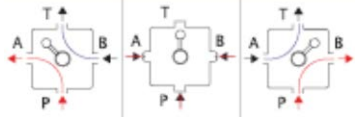	2,59

Minden szelep középállásban reteszelhető.

Szivattyúra szerelt szelepek

Csak PE, PG és PD sorozatú szivattyúkhoz

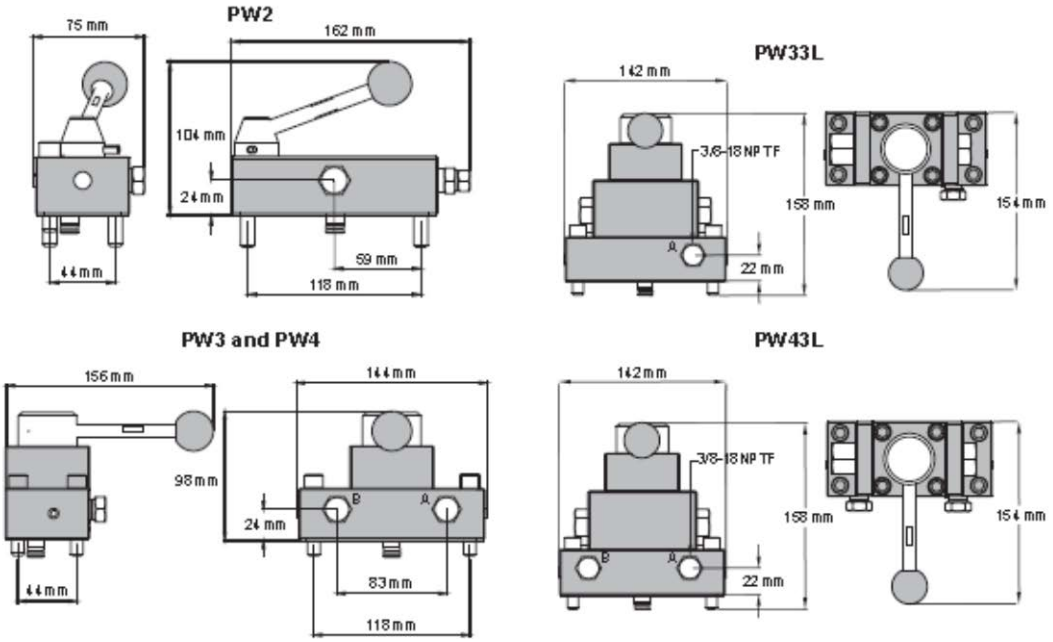

Szelep-műk.	Szelep típusa	Munkah.	Modellszám		Hidraulikus jelölés	Folyamatábra	Tömeg (kg)
Manuális	3-utas, 2-állású	Egy-szeres	PW2		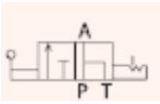	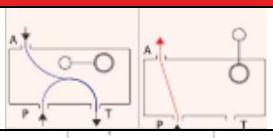	1,59
	3-utas, 3 állású, tandem közép	Egy-szeres	PW3			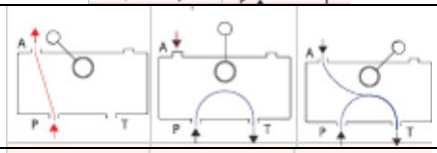	1,59
	4-utas, 3 állású, tandem közép	Kettős	PW4			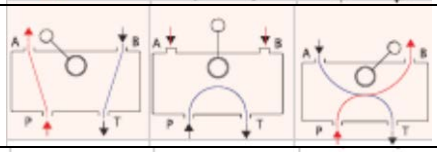	2,59
	3-utas, 3 állású, tandem közép, lezáró	Egy-szeres	PW33L		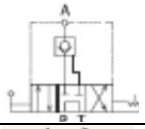		2,59
	4-utas, 3 állású, tandem közép, lezáró	Kettős	PW43L		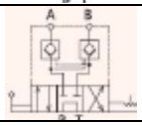	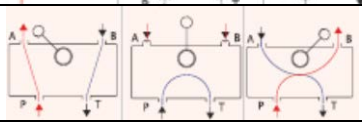	1,59

Szerelvények

700 BAR névleges nyomás

Szerelvény típusa		Modellszám	Méretek				Képi jelölése
			A (mm)	B (mm)	C	D	
Adapterek							
	Adapter 1/2"-14NPTF – anya 3/8"-18NPTF - apa	FT108	43	29	Apa 3/8"-18NPTF	Anya 1/2"-14NPTF	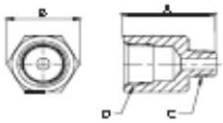
	Adapter 1/2"-14NPTF – anya 1/4"-18NPTF - apa	FT118	43	29	Apa 1/4"-18NPTF	Anya 1/2"-14NPTF	
	Illesztés	CA3814	35	23	Apa 1/4"-18NPTF	Anya 3/8"-18NPTF	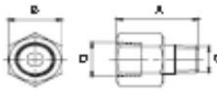
Csőtoldók/közcsavarok							
	Átvezető	CB1438	22	17	Apa 3/8"-18NPTF	Anya 1/4"-14NPTF	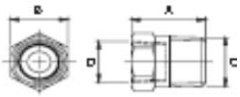
	2-utas 45°-os közcsavar egyenes-könyök, 3/8"-3/8"NPTF	FT045	28	22	Apa 3/8"-18NPTF	Anya 3/8"-18NPTF	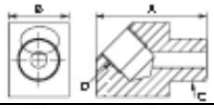
	2-utas 90°-os közcsavar egyenes-könyök, 3/8"-3/8"NPTF	FT101	28	22	Apa 3/8"-18NPTF	Anya 3/8"-18NPTF	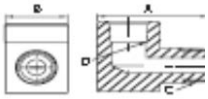
	2-utas 90°-os közcsavar könyök, 3/8"-3/8"NPTF	FT107	48	26	Anya 3/8"-18NPTF	Anya 3/8"-18NPTF	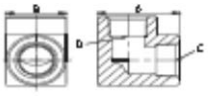
	3-utas közcsavar 3/8"-3/8"NPTF	FT106	46	26	Anya 3/8"-18NPTF	Anya 3/8"-18NPTF	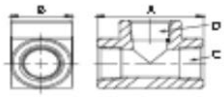
	4-utas csatlakozó kereszt 3/8"-3/8"NPTF	FT105	36	26	Anya 3/8"-18NPTF	Anya 3/8"-18NPTF	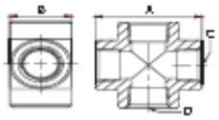
Csatlakozók							
	Toldó szűkítő közcsavar 3/8"-1/4"NPTF	FT102	30	26	Anya 1/4"-18NPTF	Anya 3/8"-18NPTF	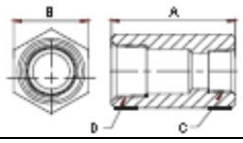
	Toldó szűkítő közcsavar 1/2"-3/8"NPTF	FT112	48	29	Anya 1/2"-14NPTF	Anya 3/8"-18NPTF	
	Toldó közcsavar 3/8"-3/8"NPTF	FT103	30	26	Anya 3/8"-18NPTF	Anya 3/8"-18NPTF	
Hatszög csőkapcsolók							
	Apa közcsavar hatszög csőkapcsoló, 1/4"-1/4"-NPTF	FT104	38	17	Apa 1/4"-18NPTF	Apa 1/4"-18NPTF	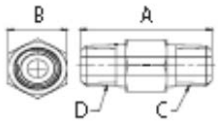
	Apa közcsavar hatszög csőkapcsoló, 3/8"-3/8"-NPTF	FT114	38	19	Apa 3/8"-18NPTF	Apa 3/8"-18NPTF	
	Apa közcsavar hatszög csőkapcsoló, 1/4"-3/8"-NPTF	FT124	37	19	Apa 1/4"-18NPTF	Apa 3/8"-18NPTF	

Prések	Illusztráció / oldalszám	
Kézi és elektromos présgépek		74-77
Palackemelők / lehúzók	**Illusztráció / oldalszám**	
Kézi palackemelők		78
Mini-emelők		78
Lég-hidraulikus/kézi palackemelők		79
Körmös emelők		79
Lehúzók		80-88
Hidraulikus gépsatu		88
Csavar lehúzó / lengőcsap prés		89
Talplemez furat vizsgáló		90

Szerszámok / felszerelés	Illusztráció / oldalszám	
Karima feszítők		91
Feszítők		91
Hidraulikus csavaranyavágók		92
Karbantartó készletek		93
Csőhajlító		93
Konténer-emelő rendszer		94
Konténer-mozgató rendszer		95
Hidraulikus kerékfeszítő		96
Mozgatható talplemezek		97
Stabilizálás		98-99
Kereszthivatkozások és technológia		100 ➔

Nagy teljesítményű présgépek

Hajlításhoz, ragasztáshoz, vagy kiegyenesítéshez

- Több-állású állvány a munkadarab méretének beállításához (A-B).
- Az 50 tonnás prés állványát csörlő mozgatja.
- Kétfokozatú szivattyúval a nyomófej gyors mozgatásához teher nélküli állapotban.
- A munkahenger (M) szélességben helyezhető el.
- A mérőműszer metrikus tonnában mér.

Nagy teljesítményű présgépek

Hajlításhoz, ragasztáshoz, vagy kiegyenesítéshez

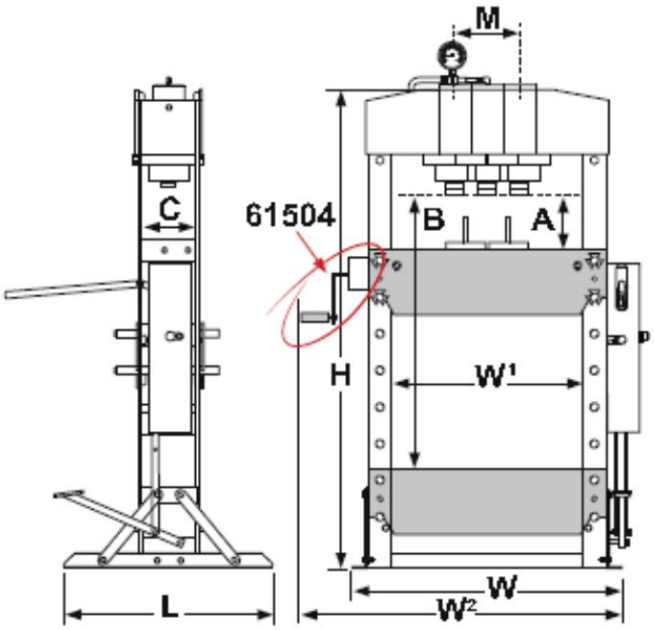

Modellszám	Teljesítmény	Löket	A (mm)	B (mm)	C (mm)	M (mm)	L (mm)	W (mm)	W1 (mm)	W2 (mm)	H (mm)	Weight (kg)
61154	15 tonna 133 kN	160	168	980	160	160	540	700	500	-	1727	92
61204	20 tonna 178 kN	185	35	912	176	176	540	730	510	-	1713	112
61304	30 tonna 267 kN	160	151	1031	200	200	700	795	535	-	1772	167
61504	50 tonna 445 kN	200	69	1048	245	245	800	1030	730	748	1830	298

Hidraulikus kézi prés

Egyszerű rendszer a munkapad emelésére

- Az ellensúlynak köszönhetően a munkapad gyorsan és könnyen pozícionálható.
- Mentesíti a kezelőt a munkapad emelésével járó fizikai megterheléstől.
- Kétfokozatú szivattyúval és hosszú hidraulikus lökettel (200mm).
- A szivattyú működtetése lábbal vagy kézzel történik.

Modellszám	Teljesítmény	A (mm)	B (mm)	C (mm)	D (mm)	E (mm)	W (mm)	L (mm)	Tömeg (kg)
SMS3108	30 Tons	2050	1100	710	200	1150	150	650	300
SMS5108	50 Tons	2130	1200	810	200	1150	180	750	400

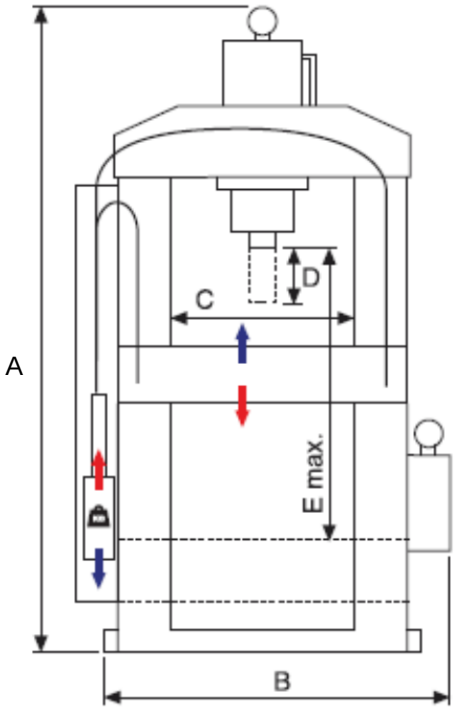

Lyukasztólemez

Horgonylemezek

Mozgatható munkahenger

Biztonságos használat
Szakmai tapasztalatok alapján nem ajánlott a névleges maximum teljesítmény 80%-át meghaladni semmilyen termék esetében sem.

Választható tartozékok

SAG51 védőrács nyitott állapotban

SAG51 védőrács lezárva

SAP31/SAP51 lyukasztókészlet

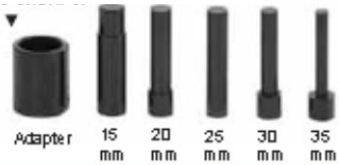

Elektromos présgép

Elektromos présgép távvezérléssel

- Az elektromos présgépek új sorozata kettős működtetésű munkahengerrel.
- Minden présgépet 2 db "V" befogólemezzel és egy lyukasztólemezzel szállítunk.
- A présgépek tartozéka a levehető nyomófej és a munkaasztal emelésére szolgáló csörlő.
- Távvezérlés: egyszerű és rugalmas működtetés távvezérlővel.

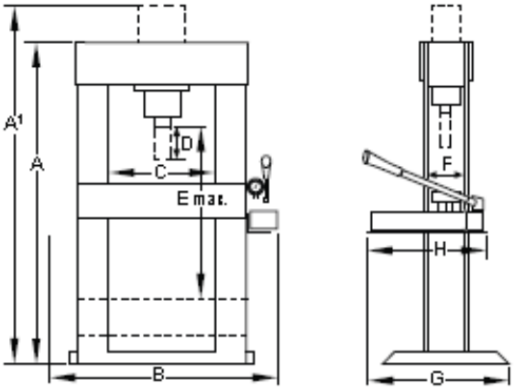

Modellszám	Munkah.	Szivattyú	A (mm)	A1 (mm)	B (mm)	C (mm)	D (mm)	E (mm)	F (mm)	G (mm)	Tömeg (kg)
SED5513	HD5513	PE0501	2000	2160	1580	785	335	1260	180	750	440
SED10013	HD10013	PE1002	2100	2210	1900	1025	333	1150	270	850	1220

Elektromos présgép

Működtetés: Két kézzel

- Biztonságos, két kézzel működtethető
- Működés közben villogó fényjelzés

Modellszám	Munkah.	Szivattyú	A (mm)	A1 (mm)	B (mm)	C (mm)	D (mm)	E (mm)	F (mm)	G (mm)	Tömeg (kg)
SEC5513	HD5513	PE0501	2000	2160	1580	785	335	1260	180	750	440
SEC10013	HD10013	PE1002	2100	2210	1900	1025	333	1150	270	850	1220

Lyukasztólemez

Csörlős emelő

Horgonylemezek

Kézi palackemelők

12 - 50 tonna

- Könnyen állítható toldó csavarral [2-20 tonna].
- Levehető gumi hordozógyűrűvel a szivattyúkar egyszerű tárolásához [2-20 tonna].
- Biztonsági szeleppel a túlterhelés ellen.
- A 8 tonna és a feletti palackemelők kézi fogantyúval rendelkeznek

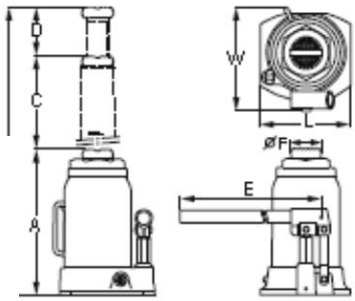

Modellszám	Telj.	A (mm)	B (mm)	C (mm)	D (mm)	E (mm)	F (mm)	L (mm)	W (mm)	Tömeg (kg)
1412000	12 t/107 kN	241	469	150	78	452	42	138	106	7,4
1420000	20 t/178 kN	249	475	150	76	452	76	160	150	12,9
1430000	30 t/267 kN	268	480	155	57	695	67	190	152	21,4
10500	50 t/445 kN	305	483	178	-	593	79	275	198	50,4
10990	100 t/890 kN	305	461	156	-	600	113	305	238	90,6

Mini-emelők

Kompakt kialakítás

- Alacsony profilú mini-emelő
- Kompakt, könnyű
- Tárolás szempontjából praktikus

A mini-emelő könnyű, még a tenyerében is elfér.

*Felcserélhető átemelő a **J11050** és **J11055** modelleken.*

Telj.	Modellszám	Min. magasság (mm)	Max. magasság (mm)	Hidraulikus emelkedés (mm)	Talp mérete (Hossz x Szél.) (mm)	Tömeg (kg)
5 t/44 kN	J11050	71	79	20	104,14 x 101,6	2,1
5 t/44 kN	J11055	97	124	38	104,14 x 101,6	2,4
10 t/89 kN	J11100	122	160	41	124,46 x 111,76	5,7
20 t/178 kN	J11200	130	173	41	137,16 x 121,92	7,6

Lég-hidraulikus/kézi palackemelők

12 - 100 tonna

- A levegőhajtásnak köszönhetően az emelés gyorsabb és nem jelent megterhelést a kezelő számára
- Kompakt kialakítású/hatékony lég-turbó motorral (USA szabadalmazott/No.5341723) emeli fel

a rakományt a kívánt magasságba, erőfeszítés nélkül és biztonságosan

- A hidraulikus rendszert egy áteresztőszelep szerkezet védi a belső károsodástól (USA szabadalmazott/No. 5946912)
- A sokoldalú gyorscsatlakozós kialakítással a levegő tömlő egyszerűen leválasztható a motorról, így könnyen tárolható, vagy hordozható.

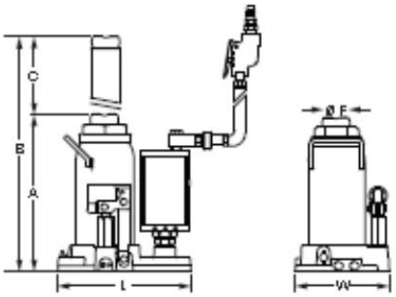

Modellszám	Telj.	A (mm)	B (mm)	C (mm)	D (mm)	E (mm)	F (mm)	L (mm)	W (mm)	Tömeg (kg)
18202C	20 t/178kN	247	477	130	100	600	48	216	184	17
18206C	20 t/178 kN	240	465	145	80	600	52	225	170	17.5
17302C	30 t/267 kN	280	458	180	-	965	62	260	210	27.5

Körmös emelők

Alacsony kialakítás

- Hőkezelt, krómozott, közepes széntartalmú acél munkahenger
- Krómozott dugattyúval hosszabb élettartam és optimális teljesítmény
- USA szabadalmazott áteresztőszelepes szerkezet védi a hidraulikus rendszert a túlfutás ellen
- A hidraulikus rendszert egy áteresztőszelepes szerkezet védi a belső károsodástól (USA szabadalmazott/No.5946912).

Teljesítmény	Modellszám	Köröm támasz		Homlok támasz		Hidraulikus emelkedés (mm)	Talplemez méret (HxSzé) (mm)	Tömeg (kg)
		Min. magasság (mm)	Max. magasság (mm)	Min. magasság (mm)	Max. magasság (mm)			
3 tonna/27 kN	J13060	15	147	229	358	130	152 x 112	16,4
6 tonna/53 kN	J13120	23	152	267	396	130	279x 191	24,9
10 tonna/89 kN	J13200	28	160	279	409	130	295 x 229	38,1
15 tonna/133 kN	J13300	28	168	333	472	130	318 x 274	52,9

2-karos állítható lehúzó

Kézi lehúzó

- Állítható szélesség

Modellszám	Telj.	A (mm)	B (mm)	C (mm)	Tömeg (kg)
AMP120310	3 tonna	100	95	134	1,1
AMP120315	3 tonna	100	135	176	1,3
AMP120720	7 tonna	150	160	223	3,5
AMP120725	7 tonna	155	190	250	3,6
AMP121230	12 tonna	205	240	325	7,5
AMP121235	12 tonna	200	350	425	9
AMP121240	12 tonna	200	510	585	15
AMP121550	15 tonna	225	640	717	23

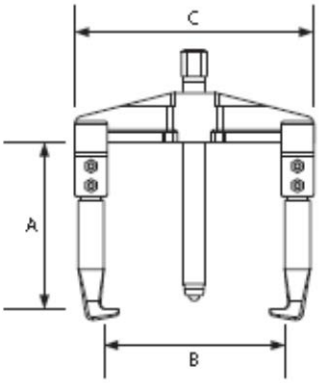

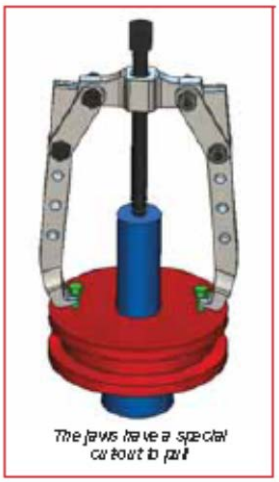

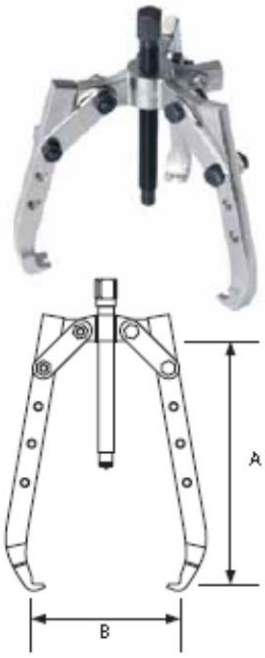

2-/3-karos lehúzó

Kézi lehúzó

- Két, vagy 3 befogóval is használható
- A különösen hosszú befogók 4 helyzetbe állíthatók be,
- A befogókhoz speciális darabbal a húzáshoz

Modellszám	Telj.	A (mm)	B (mm)	Tömeg (kg)
AMP230110	1	120	125	0,7
AMP230410	4	210	220	2,1
AMP230710	7	270	280	3,7
AMP230810	8	270	330	4,0

2-/3-karos lehúzó - önbeálló

Kézi lehúzó

Modellszám	Telj. (tonna)	A (mm)	B (mm)	Tömeg (kg)
AMPC230110	1	120	125	0,8
AMPC230410	4	210	220	2,1
AMPC230710	7	270	280	6,7

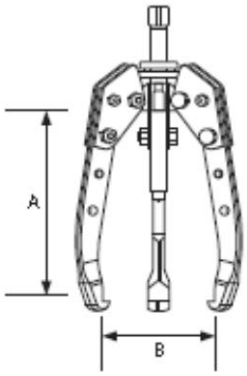

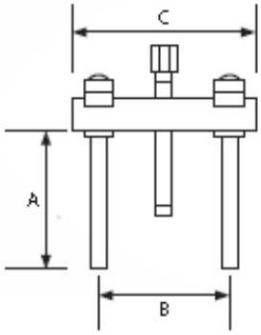

Szorító-lehúzó

Kézi lehúzó

Modellszám	A (mm)	B max. (mm)	B min. (mm)	C (mm)	Tömeg (kg)
AMP221102	120	110	46	122	1
AMP221103	120	140	46	156	1.1
AMP221110	190	195	62	210	3.4

Vágók

Kézi lehúzó

Modellszám	A max. (mm)	A min. (mm)	B (mm)	R (mm)	Tömeg (kg)
APS1202	60	4	60	9.5	0.7
APS1203	80	6	80	9.5	1.3
APS1204	110	10	110	15.9	2.7

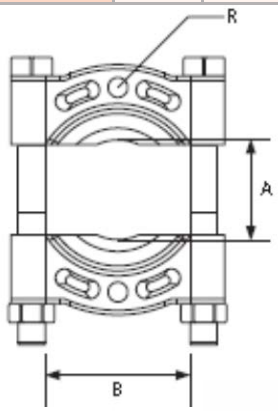

Vágó állvány

Kézi lehúzó

Modellszám	A (mm)	B (mm)	C (mm)
AMP320202	100	55	90
AMP320303	100	80	130
AMP321004	152	108	175

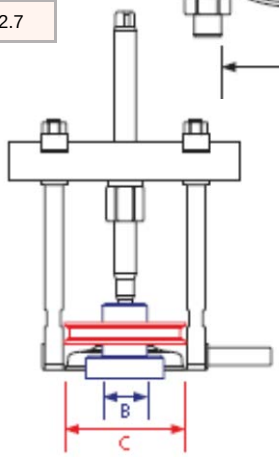

Húzó állás	Vágó állás
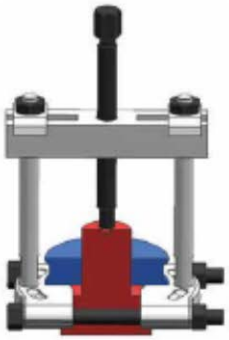	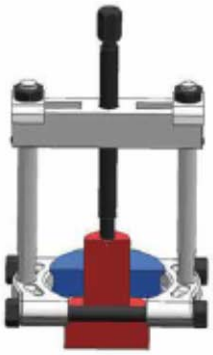

Megjegyzés: Ügyeljen, hogy a kívánt művelethez megfelelő pozíciót használja, különben sérülhet a vágó állvány.

Húzók / 2-karos

Hidraulikus húzók (munkahenger nélkül)

- Húzó kiegészítők, az egyszeres működtetésű munkahengerekhez.

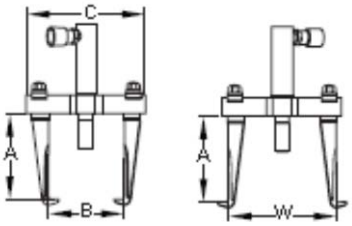

Modellszám	Munkahenger (opció)	Telj. (tonna)	A (mm)	B min. (mm)	B max. (mm)	W (mm)	W (mm)	C (mm)	Tömeg (kg)
AP1205	H0503	5	160	60	200	175	270	260	8,5
APL1205	H0503	5	220	60	200	175	270	260	9,0

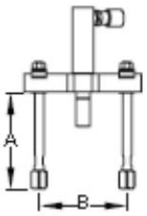

Modellszám	Munkahenger (opció)	Telj. (tonna)	A (mm)	B min. (mm)	B max. (mm)	Tömeg (kg)
AP2205	H0503	5	190	82	250	7,8

Vágók

Modellszám	A min. (mm)	A max. (mm)	L (mm)	R (mm)	e (mm)	Tömeg (kg)
APS1204	10	110	110	15,9	2,5	2,8
APS1206	12	134	155	15,9	2,0	5,7

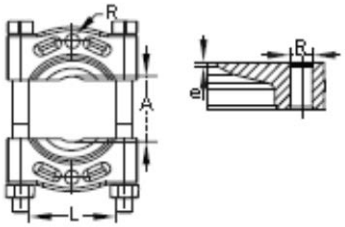

Húzó 2-/3-karos

Modellszám	Munkahenger (opció)	Telj. (tonna)	A (mm)	B max. (mm)	Tömeg (kg)
AP1305	H0503	5	225	240	7,8

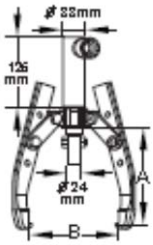

Húzó készlet
(munkahenger nélkül)

A készletben:
- 2-/3-karos húzó
- 2-karos húzó
- Toldók a 2-karos húzóhoz
- Vágó

Húzó készlet	Telj. (tonna)	2/3 karos húzó	2 karos húzó	Toldó készlet	Vágó	Tömeg (kg)
APK1005	5	AP1305	APL1205	APE1108+APE1118	APS1204	18

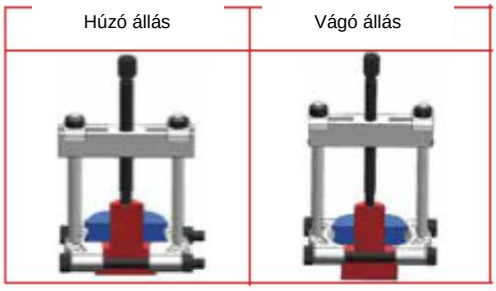

Ügyeljen, hogy a kívánt művelethez megfelelő pozíciót használja, különben sérülhet a vágó állvány.

Hidraulika készlet - üreges-dugattyús munkahengerrel

A készletben:
- P350 kézi szivattyú
- H0503 munkahenger
- Manométer
- Adapter
- Tömlő
- Szerelvény és csatlakozó

Hidraulika készlet	Telj. (tonna)	Kézipumpa	Illesztték	Manométer és adapter	Tömlő	Csatlakozó	Munkahenger	Tömeg (kg)
APH0503	5	P350	CA3814	GBW1460 + CF3814	CS3814-2	CH38-M	H0503	8

Húzó 2-/3-karos és 3-karos

(munkahenger nélkül)

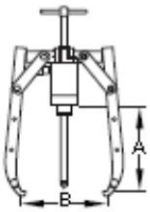

Modellszám	Munkahenger (opció)	Telj. (tonna)	Karok száma	A (mm)	B max. (mm)	Tömeg (kg)
AP2310	HC1202	10	2/3	320	360	9
AP2320	HC2002T	20	3	320	480	23
AP2330	HC3002T	30	3	410	650	40
AP2360	HC6003T	60	3	750	980	87
APL2310	HC1202	10	2/3	400	410	9
APL2320	HC2002T	20	3	435	540	23
APL2330	HC3002T	30	3	525	720	40
APL2360	HC6003T	60	3	850	1080	87

Önbeálló húzó 2-/3-karos és 3-karos

Modellszám	Munkahenger (opció)	Telj. (tonna)	Karok száma	A (mm)	B max. (mm)	Tömeg (kg)
APC2310	HC1202	10	2/3	320	350	15
APC2320	HC2002T	20	3	320	480	33
APC2330	HC3002T	30	3	410	650	57
APC2360	HC6003T	60	3	750	980	122
APC2399	HC10003T	100	3	1050	1600	322
APLC2310	HC1202	10	2/3	400	410	16
APLC2320	HC2002T	20	3	435	540	36
APLC2330	HC3002T	30	3	525	720	63
APLC2360	HC6003T	60	3	850	1080	131

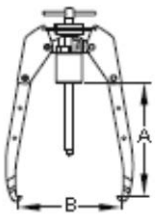

Alkalmazás	
Vágó	Belülről megfogó húzó

Húzó készlet
(munkahenger nélkül)

Húzó készlet	3-karos lehúzóval	Önbeálló 3-karos húzóval	Telj. (tonna)
APK1010	APK1110	APK1210	10
APK1020	APK1120	APK1220	20
APK1030	APK1130	APK1230	30
APK1060	APK1160	APK1260	60
APK1099	-	APK1299	100

A készletben:
- 2-karos húzó
- Toldó lábak
- Vágó
- Belülről megfogó húzó
- Összekötő anyák
- Védő anya
- 2-/3-karos lehúzó (opció)

Hidraulika készlet - üreges-dugattyús munkahengerrel

A készletben:
- Kézipumpa
- Üreges-dugattyús munkahenger
- Manométer
- Adapter
- Tömlő
- Szerelvény és csatlakozó

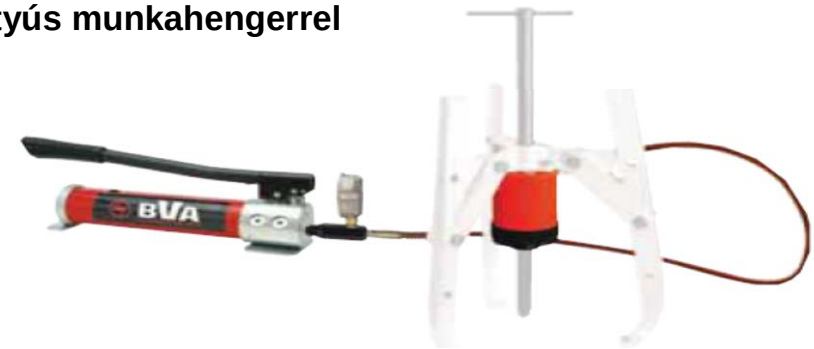

Hidraulika készlet	Telj. (tonna)	Kézipumpa	Illesztéк	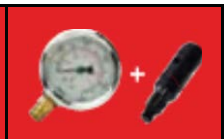 Manométer és adapter	Tömlő	Csatlakozó	Munkahenger	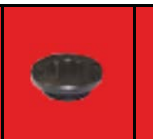 Támasz	Tömeg (kg)
APHC1202	10	P350	Incl.	GBW1460 + CF3814	CS3814-2	CRZ14-M	HC1202	-	10
APHC2002	20	P350	Incl.	GBW1460 + CF3814	CS3814-2	CH38-M	HC2002T	APS20	15
APHC3002	30	P350	Incl.	GBW1460 + CF3814	CS3814-2	CH38-M	HC3002T	APS30	18
APHC6003	60	P1000	-	GBW1460 + CF3814	CS3814-2	CH38-M	HC6003T	APS60	46
APHC1003	100	P2301	-	GBW1460 + CF3814	CS3814-2	CH38-M	HC10003T	APS100	73

Különböző összeállítású hidraulikus húzó készletek

Hidraulika készlet	Telj. (tonna)	3-karos vagy 2/3-karos önbeálló húzó	3-karos vagy 2/3-karos húzó	2-karos húzó	2 szett toldó készlet	Vágó	Belülről megfogó húzó	Toldó-anya	Védő-anya	Tömeg (kg)
APK1010	10			AP2210	APE1120+PE1146	APS1204	API1210	AJN05	APP10	35
APK1020	20			AP2220	APE1220+APE1252	APS1206	API1220	AJN10	APP20	60
APK1030	30			AP2230	APE1333+APE1358	APS1210	API1230	AJN30	APP30	120
APK1060	60			AP2250	APE1550+APE1582	APS1210D	API1250	AJN50	APP30	215
APK1061	60			AP2250	APE1550+APE1582	APS1212	API1250	AJN50	APP30	230
APK1110	10		AP2310 (2/3-karos)	AP2210	APE1120+PE1146	APS1204	API1210	AJN05	APP10	44
APK1120	20		APC2320 (3-karos)	AP2220	APE1220+APE1252	APS1206	API1220	AJN10	APP20	83
APK1130	30		APC2330 (3-karos)	AP2230	APE1333+APE1358	APS1210	API1230	AJN30	APP30	160
APK1160	60		APC2360 (3-karos)	AP2250	APE1550+APE1582	APS1210D	API1250	AJN50	APP30	302
APK1161	60		APC2360 (3-karos)	AP2250	APE1550+APE1582	APS1212	API1250	AJN50	APP30	317
APK1210	10	APC2310 (2/3-karos)		AP2210	APE1120+PE1146	APS1204	API1210	AJN05	APP10	50
APK1220	20	APC2320 (3-karos)		AP2220	APE1220+APE1252	APS1206	API1220	AJN10	APP20	93
APK1230	30	APC2330 (3-karos)		AP2230	APE1333+APE1358	APS1210	API1230	AJN30	APP30	177
APK1260	60	APC2360 (3-karos)		AP2250	APE1550+APE1582	APS1210D	API1250	AJN50	APP30	349
APK1261	60	APC2360 (3-karos)		AP2250	APE1550+APE1582	APS1212	API1250	AJN50	APP30	364

3-karos húzók

Modellszám	Telj. (tonna)	A (mm)	B min. (mm)	B max. (mm)	Tömeg (kg)
AP2305	10	296	50	350	9
AP2320	20	230	70	480	23
AP2330	30	407	90	580	40
AP2360	60	750	120	1080	87

3-karos önbeálló húzók

Modellszám	Telj. (tonna)	A (mm)	B min. (mm)	B max. (mm)	Tömeg (kg)
APC2305	10	296	50	350	15
APC2320	20	230	70	480	33
APC2330	30	407	90	580	57
APC2360	60	750	120	1080	134

2-karos húzók

Modellszám	Telj. (tonna)	A (mm)	B max. (mm)	B min. (mm)	C (mm)	Tömeg (kg)
AP2210	10	300	115	260	280	18,5
AP2220	20	265	140	345	370	34,7
AP2230	30	284	180	440	480	56
AP2250	60	447	220	580	615	113,5

Belülről megfogó húzók

Modellszám	A1 (mm)	A2 (mm)	B min. (mm)	B max. (mm)	C	R1	R2	Tömeg (kg)
API1210	115	237	40	145	133	3/4"UNF 16h	5/8" 14h	2,0
API1220	115	237	40	145	133	1"UNF 8h	5/8" 14h	2,4
API1230	150	310	60	240	202	1 1/4"UNF 7 h	1" 14h	6,0
API1250	150	310	60	240	202	1 5/8"UNS 5,5h	1" 14h	6,4

Vágók

Modellszám	A min. (mm)	A max. (mm)	L (mm)	R (mm)	e (mm)	Tömeg (kg)
APS1204	10	110	110	15,9	2,5	2,8
APS1206	12	134	155	15,9	2	5,7
APS1210	17	250	260	25,4	4	28,5
APS1210D	17	250	260	31,8	4	28,5
APS1212	35	300	300	31,8	4,5	43,5

Toldó lábak

Modellszám	L (mm)	M (mm)	ØD (mm)	R1	R2
APE1120	180	100	16	5/8" - 18h	1/2" - 20h
APE1220	209	89	25	5/8" - 18h	3/4" - 16h
APE1333	328	158	32	1" - 14h	1" - 14h
APE1550	504	292	42	1 1/4" - 12h	1 1/4"-12h
APE1146	230	150	16	5/8" - 18h	1/2" - 20h
APE1252	515	395	25	5/8" - 18h	3/4" - 16h
APE1358	582	412	32	1" - 14h	1" - 14h
APE1582	820	608	42	1 1/4" - 12h	1 1/4" - 12h

Hidraulikus hajtású lehúzók

POSILOCK ® (munkahenger nélkül)

- A biztonsági keretes kialakításnak köszönhetően a befogó pofák nem csúsznak szét
- Kivehető munkahenger, a javítás megkönnyítése céljából
- Minden lehúzó tartozéka egy emelőlemez és egy nyomófej pont készlet

Teljesítmény	Modellszám	Munkahenger	Nyomófej lökethossz (mm)	Befogókar kinyúlása A (mm)	Befogókar nyitása B (mm)	Befogó típusa
5 tonna 44 kN	HGP053	H0505	129	152	13- 203	Külső
10 tonna 89 kN	HGP103	H1006	151	203	19 - 304	Külső
15 tonna 133 kN	HGP153	H1510	254	245	25 - 381	Külső
25 tonna 222 kN	HGP253	H2514	362	304	63 - 457	Külső
25 tonna 222 kN	HGP253IE	H2514	362	304	63 - 457	Külső/Belső
50 tonna 445 kN	HGP503	H5513	337	355	76 - 635	Külső

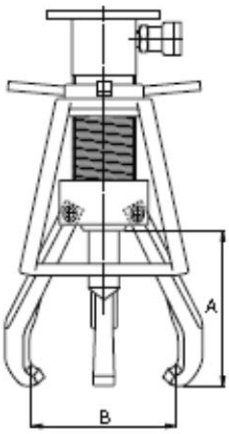

Hidraulikus gépsatu

5 tonnás tartóerő (szivattyú és kiegészítők nélkül)

- Kéz nélküli működtetés lábkapcsolós szivattyú vezérléssel
- Levegős szabályozószeleppel állítható sebesség, nagyobb biztonság
- Öntött acél kivitel, 52.000 PSI húzószilárdság
- A hidraulikus nyomás összezárja a befogókat, a rugós visszatérítés szétnyitja

Biztonsági utasítások
A helyes használathoz tekintse meg a HELYES és HELYTELEN eljárások részt. Mindig legyen felkészült.

Modellszám	Teljesítmény	Befogó szélesség (mm)	Befogó térköz (mm)	Befogó nyitás (mm)
HBV5	5 tonna 44 kN	203	89	203

Csavar lehúzó / lengőcsap prés

30 tonna és 60 tonna (munkahenger nélkül)

Csavar lehúzó / lengőcsap prés (hidraulika nélkül)
Ideális a lengőcsap prés összenyomására, vagy féltengely cseréhez.
Hordozható, használata egyszerű, akár terepen, akár a műhelyben.

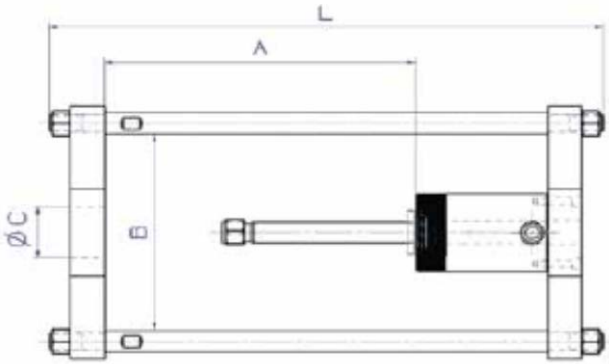

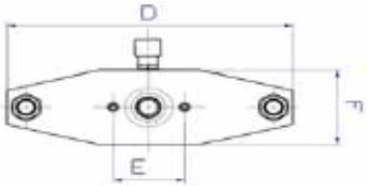

Modell-szám	A (mm)	B (mm)	Ø C (mm)	D (mm)	E (mm)	F (mm)	L (mm)	Tömeg (kg)
AP2239	420	288	75	370	92,1	118	750	36
AP2269	475	398	98	520	130,2	170	900	97

Hidraulika felszerelés nélkül!
A következő felszerelés használatát javasoljuk:

Telj. (tonna)	Kézipumpa	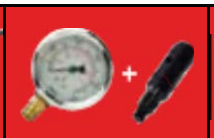 Manométer és adapter	Tömlő	Csatlakozó	Munkahenger	Támasz	Tömeg (kg)
30	PA1500	GBW1460 + CF3814	C3814-2	CH38-M	HC3002T	APS30	18
60	PA1500	GBW1460 + CF3814	C3814-2	CH38-M	HC6003T	APS60	46

Talplemez furat vizsgáló

20 tonna (munkahenger nélkül)

Modell-szám	Telj. (tonna)	A (mm)	B (mm)	C (mm)	Tömeg (kg)
APPE20	20	225	225	225	24

- A talplemez furatok a rakomány rögzítésére szolgálnak hajókon, teherautón, kikötőben, fúrótornyokon és még számos más alkalmazáshoz.
- Mivel a talplemez furatok jelentős terhelésnek vannak kitéve, így azokat ellenőrizni kell, hogy biztosan megfeleljenek az adott feladatra.
- A talplemez furat vizsgáló különböző típusú talplemez furatok vizsgálatára alkalmas.

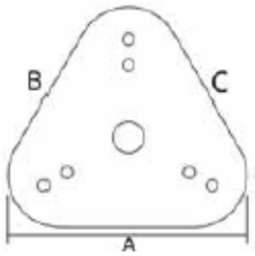

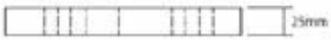

Talplemez furat vizsgáló

30 tonna és 60 tonna (hidraulika nélkül)

Modell-szám	Telj. (tonna)	A (mm)	B (mm)	Ø C (mm)	Tömeg (kg)
APPE30	30	694	152	380	41
APPE60	60	796	203	380	68

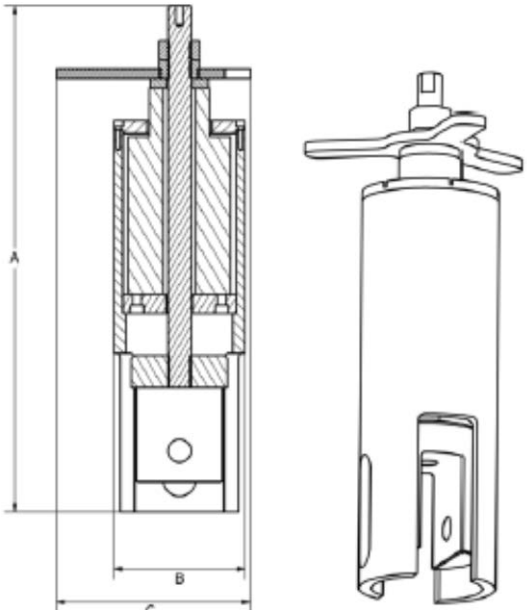

Karima feszítő

Csapos (munkahengerrel)

Telj. (tonna)	Modell-szám	Löket (mm)	Olajtérf. (cc)	Max. karima vastagság (mm)
5 tonna / 44 kN	HFS05	25	16	51 X 58
10 tonna / 89 kN	HFS10	51	74	51 X 91

- Nagy teherbírású, ipari környezetre tervezett
- Állítható befogó szélesség a szélesebb körű felhasználásra és egyszerű használathoz
- Tartalék feszítő befogóval

Feszítők

- Nehezen elérhető alkalmazásokra
- Kiékelésre, megemelésre és szétnyitásra
- Erős kovácsolt acél kivitel
- Rugós visszatérítésű az egyszerű működés érdekében

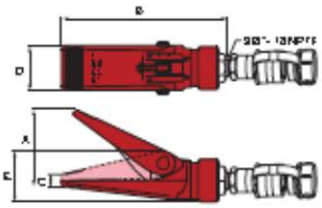

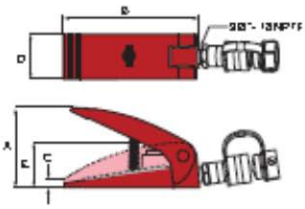

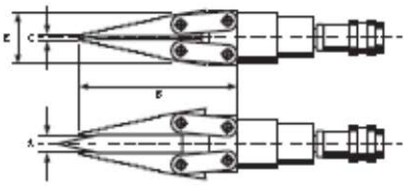

Munkahenger teljesítmény		Modellszám	Munkahenger hasznos felülete (cm^2)	Olajtérfogat (cc)	Méretek (mm)					Tömeg (kg)
					A	B	C	D	E	
0,5 t	4,9 kN	SR05	7,87	10	90	192	13	52	60	2,2
1 t	9,8 kN	SR10	7,03	14	99	167	12	55	56	2,3
10 t	98 kN	SR100T	N/A	N/A	16	235	7/17	50	37/47	3

Hidraulikus csavaranyavágó hordozó táskával

Kompakt kialakítás, nagy teljesítmény

- A fejben a vágóél 60/40 fokos szögben mozgatható, és szinte minden anyagot átvág, akár a rozsdamentes acélt is
- A vágóél többször is élesíthető
- Egy tartalék vágóél az alumínium hordozó táskában is található

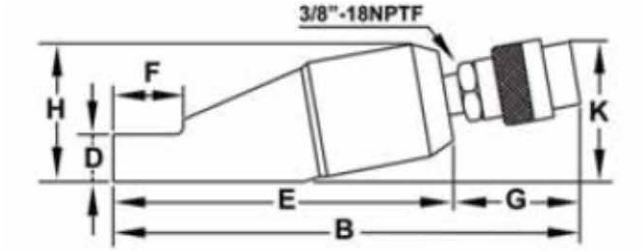

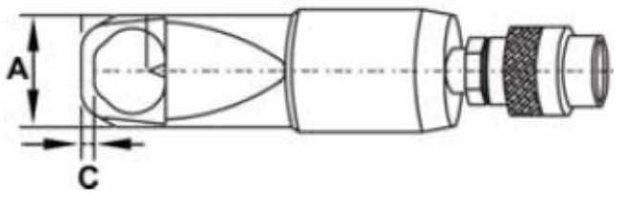

Modellszám	Telj. (t)	Csavar	Hatszög anya méretek (mm)	Olaj-térf. (cc)	Méretek (mm)									Tartalék vágóél modell-száma	Tömeg (kg)
					A	B	C	D	E	F	G	H	K		
NS1319	6	M6-M12	13-19	11	40	190	7	19	121	28	55	48	57	NSB1319	1
NS1924	10	M12-M16	19-24	17	54	217	10	26	146	40	55	62	60	NSB1324	2
NS2432	15	M16-M22	24-32	40	64	245	13	29	178	51	55	72	71	NSB2432	3,2
NS3241	21	M22-M27	32-41	62	75	260	17	36	205	66	55	88	77	NSB3241	4,7
NS4150	34	M27-M33	41-50	123	94	310	21	45	244	74	55	105	90	NSB4150	8,5
NS5060	49	M33-M39	50-60	191	106	335	23	54	289	90	55	128	100	NSB5060	13
NS6075	93	M39-M48	60-75	650	156	410	26	72	365	110	55	181	124	NSB6075	34

BVA hordozótáska

- Szakemberek számára rendkívül praktikus megoldás.
- A felszerelés és szerszámok szállítása egyszerű és kényelmes.

Karbantartó készletek

4, 10 tonna

- Hordozható készlet: használata praktikus a munkaterületen
- Egyedi kialakítású, fúvott tárolóval
- A 10 tonnás teljesítményű készlet kerekekkel van felszerelve, így könnyebben szállítható
- Szorításra, feszítésre, sajtolásra, stb.

50100

Teljesítmény	Szivattyú teljesítmény (BAR)	Modellszám	Dugattyú			Szerelékek darabszáma	Tömeg (kg)
			Mag. behúzva (cm)	Mag. kitolva (mm)	Hasznos felület (cm^2)		
4 tonna / 36 kN	552	50040	70,97	258	6,44	14	21
10 tonna / 89 kN	700	50100	87,94	324	15,56	13	36,7

** Hosszabbító tömlők és/vagy könyök csatlakozók használatakor a teljesítmény csökken.*

Csőhajlító

6615000 *15 tonna*

- 8 formázó szerelék különböző cső átmérőkhöz
- Nagynyomású/magas hőmérsékletű csövek, normál hidraulikus, gáz, acél, alumínium és réz csövek hajlítására egyaránt alkalmas 12,7mm átmérőtől egészen a 76,2mm átmérőig, szerelékekkel
- Nyomófej mérettartomány: 251mm
- Maximális üzemi nyomás: 700 BAR
- Méret: 700x779x970 mm
- Tömeg: 82,8 kg

12,7mm 19,1mm 25,4mm 31,8mm 38,1mm 50,8mm 64mm 76,2mm

Konténer-emelő rendszer

Konténerek biztonságos szállítására

- Használata egyszerű, könnyen mozgatható és tárolható
- Használatával a konténerek mozgatásához, áthelyezéséhez (akár rakománnyal együtt) nincs többé szükség emelődaru vagy más berendezés bérlésére.
- Opcionális kocsival a sarokemelő blokkok mozgatásához és egyszerűbb elhelyezéséhez
- A teljes konténer-emelő készlet tartalma:
  - Sarokemelő blokkok mozgatásához való kocsi
  - 4 db sarokemelő blokk 25 tonnás hidraulikus munkahengerrel
  - A rendszer összeállításához szükséges tömlők, csatlakozók és szerelvények
  - A rendszert működtető szivattyú
- A készlet egyéni igények/követelmények szerint variálható lég-hidraulikus, elektromos, vagy gáz-/dízelmotoros szivattyúval.

CLS25

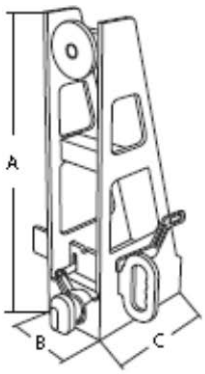

Alátétlemez

CLC

Modellszám	A (mm)	B (mm)	C (mm)	Tömeg (kg)
CLS25	600	140	255	300

Konténer-mozgató rendszer

- Konténerek biztonságos és egyszerű mozgatásához beltéri és kültéri helyeken egyaránt
- Akár 60 tonna (rakománnyal megrakott) súlyú konténerek mozgatására
- A csavaros leszorítónak köszönhetően használata biztonságosabb, illetve akár (enyhén) egyenetlen terepen is lehetséges.
  (CMS 301/CMS 302 és CMS 201/ CMS 202)
- Minden ISO-szabvány konténerhez alkalmas.
- Szállító targoncák:
  - CMS 151/CMS 201/CMS 301 tandem targonca, fordítókoronggal kormányozható
  - CMS 152/CMS 202/ CMS 302

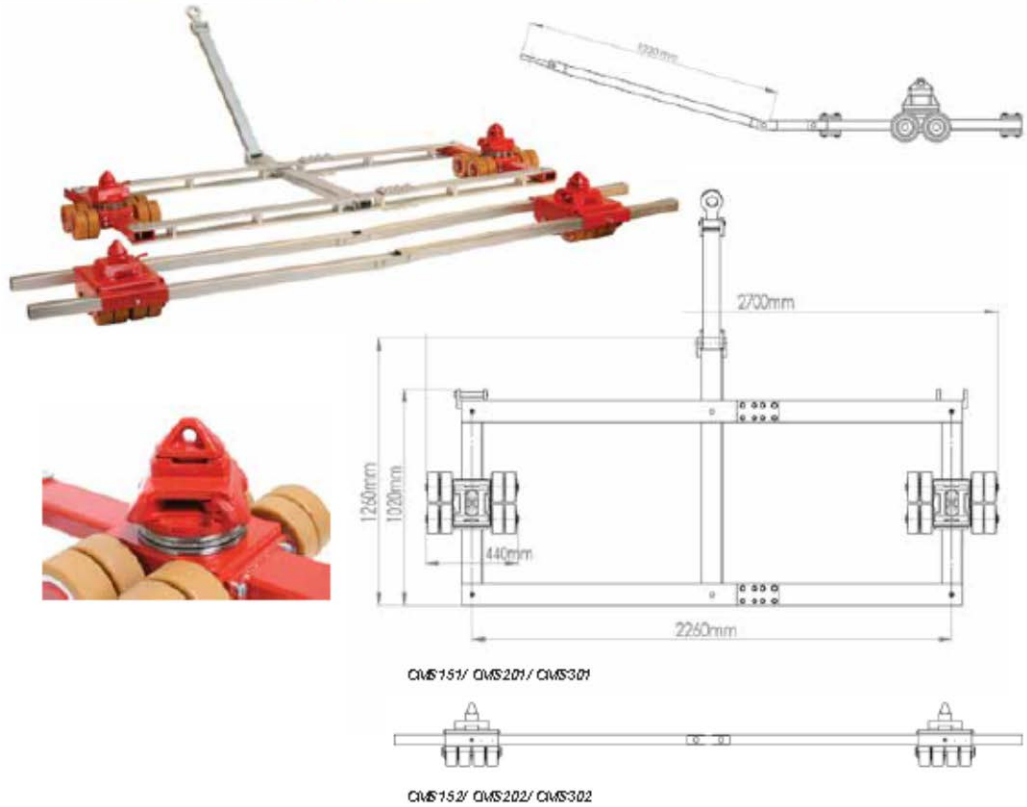

Modellszám	Teherbírás (tonna)		Kerékméret Ø (mm)	Kerekek száma	H1 (mm)	H2 (mm)	Kúp	Használat
CMS151	15	30	Ø 85 x 85	16	110	180	Hegesztett	Beltéri/kültéri, sima felület
CMS152	15			16				
CMS201	20	40	Ø 140 x 59	16	215	300	Rögzítő-csavaros	Beltéri/kültéri, aszfalt
CMS202	20			16				
CMS301	30	60	Ø 140 x 59	24	215	300	Rögzítő-csavaros	Beltéri/kültéri, aszfalt
CMS302	30			24				

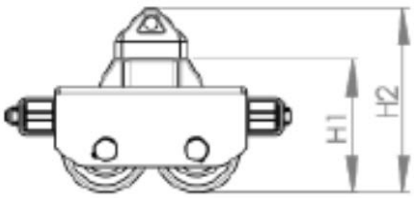

Gyűrűs kerékfeszítő

- O-gyűrű és kerékabroncs rögzítésére
- 23,5” x 25” méretű kerékmérettől
- 2 toldó darabbal akár 52” méretig
- Biztonsági lánccal (a kerékanyához, peremes csavarhoz vagy csavar furathoz rögzíthető).
- A teljes készlet tartalmaz 2 db 5 tonna teherbírású munkahengert (H0509) és egy irányító oszlopot lég-hidraulikus lábpumpával.

Hidraulikus kerékfeszítő

- Kiegészítőkkel együtt
- 23,5" x 25" - 52" kerékméretig
- Biztonsági lánccal
- 2 db hidraulikus munkahengerrel (H0509)

Hordozó / tároló bőrönddel

- A rögzítők és a kiegészítők tárolására.

Irányító oszlop

- Lég-hidraulikus lábpumpával (PA1500)
- Nagynyomású tömlőkkel (CS3814)
- Elosztótömb, csatlakozók és szerelvények

Mozgatható talplemezek

Földmunkagépek, rakodó daruk, nyerges vontatók emelésére

CBM25

- Mobil talplemez
- Kompatibilis minden egyszeres működtetésű 25 tonna (H25...) teherbírású munkahengerrel.
- 25 tonna, illetve párhuzamosan felhasználva 50 tonna teher emelésére képes.
- Kettős kar, emelőtárcsa és támasz a készlet tartozéka.

CBM50

- Mobil, alumínium talplemez
- Kompatibilis minden egyszeres működtetésű 50 tonna (H55...) teherbírású munkahengerrel.
- 50 tonna, illetve párhuzamosan felhasználva 100 tonna teher emelésére képes.
- Kettős kar és támasz a készlet tartozéka.

CBM100

- Mobil talplemez
- Kompatibilis minden egyszeres működtetésű, alumínium házas 100 tonna teherbírású munkahengerrel. (HU100...)
- 100 tonna, illetve párhuzamosan felhasználva 200 tonna teher emelésére képes.
- Kettős karral és alumínium emelőtárcsával

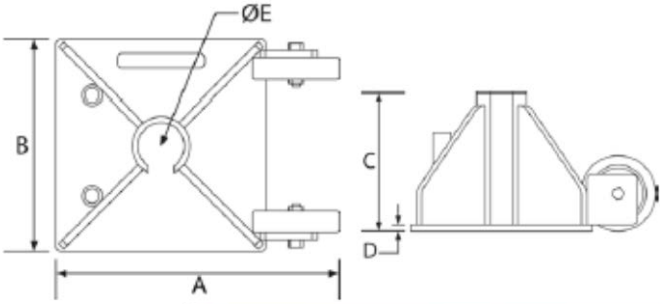

Modellszám	A (mm)	B (mm)	C (mm)	D (mm)	E (mm)	Tömeg (kg)
CBM25	420	280	270	15	87	32
CBM50	700	500	400	15	130	25
CBM100	530	350	270	10	185	36

Kapcsolódó termék:
Kitámasztási megoldások
Kitámasztó tömbök és alátétlemezek

80%

Biztonságos használat
Szakmai tapasztalatok alapján nem ajánlott a névleges maximum teljesítmény 80%-át meghaladni semmilyen termék esetében sem.

Kitámasztó tömbök

Kitámasztási megoldások

- A kitámasztó tömbök a standard termékekhez képest lényegesen jobb stabilitást biztosítanak az alátámasztás számára.
- A fa termékekkel ellentétben, ezek a kitámasztók szálkásak és nem szívják magukba a nedvességet, és nem mennek tönkre.
- Könnyűek, használatuk egyszerű, csúszásmentes bevonattal készülnek
- Ahelyett, hogy elpattanna, elrepedne, vagy összedőlne, inkább fokozatosan deformálódik, így látható, ha már túlterheltük.

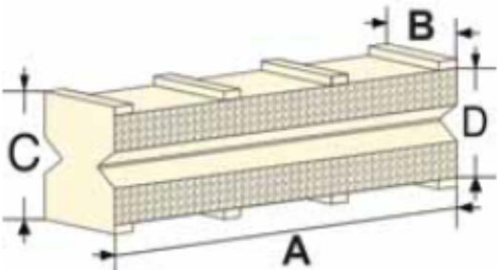

Kitámasztó tömbök	Modellszám	Szín	Méretek (mm)				Tömeg (kg)	Max. terhelhetőség (tonna)		Rakásolás	
			A	B	C	D				Rétegek száma	Magasság (mm)
	SB 001B	Fekete	457	90	105	80	3,2	35	50	1	105
										4	345
	SB 001Y	Sárga	457	90	105	80	3,2			7	585
										10	825
	SB 002B	Fekete	610	152	178	150	11,3	100	150	1	175
										4	625
	SB 002Y	Sárga	610	152	178	150	11,3			7	1075
										10	1525
Kapcsolt kitámasztási megoldások	A megtámasztható magasság az alap szélességének háromszorosa.							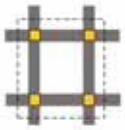 2-szintes	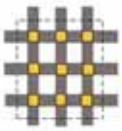 3-szintes		
Ék SB 001 és SB 002 típusokhoz											
	SW 001B	Fekete	490	90	90		1,8				
	SW 002B	Fekete	610	130	145		5,5				

Alátámasztás szilárd talajon

A felvételen az SB 002B tömbök láthatók használat közben, kétszintes alátámasztásként.

A kitámasztó tömbök egymásba kapcsolódó rendszerben lettek kialakítva.

A felvételen a SB 002B tömbök láthatók használatban, háromszintes alátámasztásként

80%

Biztonságos használat
Szakmai tapasztalatok alapján nem ajánlott a névleges maximum teljesítmény 80%-át meghaladni semmilyen termék esetében sem.

Első a biztonság!
A teher mindig egyenletesen legyen elosztva a kitámasztó tömbökön. Kerülje az „egypontos” terhelést.

Első a biztonság!
Az alátámasztáshoz ne használjon eltérő típusú tömböket együtt, csak azonosakat! Továbbá az ék szélességének egyeznie kell a tömb szélességével.

Alátétlemezek
Kitámasztási megoldások

Az alátétlemezek mobil darukhoz, teherautóra szerelt darukhoz, függő munkaállványokhoz, betonpumpákhoz, konténerekhez, hidraulikus emelőkhöz, stb. használatos alátámasztó lemezek.
Célja, hogy eloszlassa a súlyt egy nagyobb felületen, és ez által biztosabb támaszt nyújtson, miközben védi a felületet.

Alátétlemezek	Modellszám	Tapadás	Méret (mm)	Tömeg (kg)	Teherbírás (tonna
	SP 44410	1	400 x 400 x 40	6	10
	SP 55415	1	500 x 500 x 40	9	15
	SP 66420	1	600 x 600 x 40	14	20
	SP 66625	1	600 x 600 x 60	20	25
	SP 1010650	2	1000 x 1000 x 60	58	50

További méretek / teherbírás külön rendelésre elérhetők.

Alátétlemezek
Kitámasztási megoldások

- Környezetbarát
- Könnyű kivitel
- Használata egyszerű
- Strapabíró
- Rugalmasan felhasználható
- Vízlepergető
- Szinte eltörhetetlen
- Nem rozsdásodik
- Nem korhad el

80%

Biztonságos használat
Szakmai tapasztalatok alapján nem ajánlott a névleges maximum teljesítmény 80%-át meghaladni semmilyen termék esetében sem.

BVA kereszthivatkozási táblázat*

Kompatibilitás ellenőrzése

Teherbírás	BVA	Enerpac	Power Team	Hi-Force
Egyszeres működtetésű munkahengerek				
5	**H0500**	RC-50	-	HFS51
	H0501	RC-51	C51C	HSS51
	H0503	RC-53	C53C	HSS53
	H0505	RC-55	C55C	HSS55
	H0507	RC-57	C57C	HSS57
	H0509	RC-59	C59C	HSS59
10	**H1001**	RC-101	C101C	HSS101
	H1002	RC-102	C102C	HSS102
	H1004	RC-104	C104C	HSS104
	H1006	RC-106	C106C	HSS106
	H1008	RC-108	C108C	HSS108
	H1010	RC-1010	C1010C	HSS1010
	H1012	RC-1012	C1012C	HSS1012
	H1014	RC-1014	C1014C	-
15	**H1501**	RC-151	C151C	-
	H1502	RC-152	C152C	HSS152
	H1504	RC-154	C154C	HSS154
	H1506	RC-156	C156C	HSS156
	H1508	RC-158	C158C	-
	H1510	RC-1510	C1510C	HSS1510
	H1512	RC-1512	C1512C	-
	H1514	RC-1514	C1514C	-
25	**H2501**	RC-251	C251C	-
	H2502	RC-252	C252C	HSS252
	H2504	RC-254	C254C	HSS254
	H2506	RC-256	C256C	HSS256
	H2508	RC-258	C258C	HSS258
	H2510	RC-2510	C2510C	HSS2510
	H2512	RC-2512	C2512C	-
	H2514	RC-2514	C2514C	HSS2514
30	**H3008**	RC-308	-	HSS308

Teherbírás	BVA	Enerpac	Power Team	Hi-Force
55	**H5502**	RC-502	C552C	HSS502
	H5504	RC-504	C554C	HSS504
	H5506	RC-506	C556C	HSS506
	H5513	RC-5013	C5513C	HSS5013
75	**H7506**	RC-756	C756C	HSS756
	H7513	RC-7513	C7513C	-
100	**H10006**	RC-1006	C1006C	HSS1006
	H10010	RC-10010	C10010C	HSS10010
Menetes munkahengerek				
10	**HT1006**	-	C106CBT	-
	HT1010	-	C1010CBT	-
Alumínium házas munkahengerek				
20	**HU2002T**	RAC-202	RA202	-
	HU2004T	RAC-204	RA204	-
	HU2006T	RAC-206	RA206	-
30	**HU3002**	RAC-302	RA302	-
	HU3004	RAC-304	RA304	-
	HU3006	RAC-306	RA306	HAS306
50	**HU5002**	RAC-502	RA552	-
	HU5004	RAC-504	RA554	-
	HU5006	RAC-506	RA556	HAS506
	HU5010	RAC-5010	RA5510	-
75	**HU7504**	-	-	-
	HU7506	-	-	-
700	**HU10002**	RAC-1002	RA1002	-
	HU10006	RAC-1006	RA1006	HAS1006
	HU10010	RAC-10010	-	-
Alacsony beépítésű munkahengerek				
10	**HL1001**	RCS-101	RSS101	HLS101
20	**HL2002**	RCS-201	RSS202	HLS201
30	**HL3002**	RCS-302	RSS302	HLS302
50	**HL5002**	RCS-502	RSS502	HLS502
100	**HL10002**	RCS-1002	RSS1002	HLS1002
Lapos munkahengerek				
5	**HF0503**	RSM-50	RLS50	HPS50
	HF0503B készlet	-	-	-
10	**HF1005**	RSM-100	RLS100	HPS100
	HF1005B készlet	-	-	-

A BVA ® az SF Companies vállalat bejegyzett védjegye.
Az Enerpac® az Actuant Corporation vállalat bejegyzett védjegye.
A Power Team® az SPX Corporation vállalat bejegyzett védjegye.
A Simplex® az Actuant Corporation vállalat bejegyzett védjegye.

BVA kereszthivatkozási táblázat*

Kompatibilitás ellenőrzése

Teherbírás	BVA	Enerpac	Power Team	Hi-Force
20	**HF2005**	RSM-200	RLS200	HPS200
	HF2005B készlet	-	-	-
30	**HF3005**	RSM-300	RLS300	HPS300
	HF3005B készlet	-	-	-
50	**HF5006B**	RSM-500	RLS500S	HPS500
75	**HF7506**	RSM-750	RLS750S	HPS700
100	**HF10006**	RSM-1000	RLS1000S	HPS1000
150	**HF15006**	RSM-1500	RLS1500S	HPS1500
Húzó munkahengerek				
2	**HP0205**	BRC-25	RP25	-
5	**HP0505**	BRC-46	RP55	-
10	**HP1006**	BRC-106	-	-
Üreges-dugattyús munkahengerek				
12	**HC1201T**	RCH-120	RH120	HHS101
	HC1202T	RCH-121	RH121	HHS102
	HC1202XT	RCH-1211	RH121T	-
	HC1203XT	RCH-123	RH123	-
20	**HC2002T**	RCH-202	RH202	HHS202
	HC2006T	RCH-206	RH206	HHS206
30	**HC3002T**	RCH-302	RH302	HHS302
	HC3006T	RCH-306	RH306	HHS306
60	**HC6003T**	RCH-603	RH603	HHS603
	HC6006T	RCH-606	RH606	HHS606
100	**HC10003T**	RCH-1003	RH1003	HHS1003
Rögzítőgyűrűs munkahengerek				
55	**HLN5502**	CLL-502	R552L	HFG502
	HLN5504	CLL-504	-	-
	HLN5506	CLL-506	R556L	HFG504
	HLN5508	CLL-508	-	-
	HLN5510	CLL-5010	R5510L	HFG506
	HLN5512	CLL-5012	-	-
100	**HLN10002**	CLL-1002	R1002L	-
	HLN10004	CLL-1004	-	HFG1004
	HLN10006	CLL-1006	R1006L	HFG1006
	HLN10008	CLL-1008	-	-
	HLN10010	CLL-10010	R10010L	-
	HLN10012	CLL-10012	-	-

Teherbírás	BVA	Enerpac	Power Team	Hi-Force
10	**HD1010**	RR-1010	RD1010	-
	HD1012	RR-1012	-	-
30	**HD3008**	RR-308	-	-
	HD3014	RR-3014	RD2514	-
55	**HD5506**	RR-506	RD556	HDA5506
	HD5513	RR-5013	RD5513	HDA5513
	HD5520	RR-5020	RD5518	-
75	**HD7506**	RR-756	-	-
	HD7513	RR-7513	-	-
100	**HD10006**	RR-1006	RD1006	HDA1006
	HD10013	RR-10013	RD10013	HDA10013

BVA	Enerpac	Power Team	Hi-Force
Kézipumpák			
P601S	P-39	P12	HP110
P1201S	P-391	P55	-
P350	P-142	-	HP211
P1000	P-392	P59	HP212
P1201	P-77/P-80	-	-
P2301	P-80	P159	HP227
P4301	P-801	P157	HP257
P8701	P-462	P460	HP245
P2301M	P-84	P157D	-
P8701M	P-464	P460D	HP245D
P240L	P-18	-	-
Lég-hidraulikus szivattyúk			
PA600	PA-133	PA9	-
PA600H	-	PA9H	-
PA1500	-	PA6	-
PA1500L	PARG-1102N	PA6R	-
PA1500M	-	PA6DM	-
PA2000	PATG-1102N	-	AHP1120
PA3801	PATG-1105N	PA6-1	AHP1121
PA3801L	-	-	AHP1141
PAR1703	-	PA174	-
PAR4003	ZA4310MX	PA462	-
PARD1701	-	PA172	-
PARD1703	-	PA174	-

** Csak összehasonlítás céljára. A termékek nem azonosak. A teljes kereszthivatkozási táblázat megtekintéséhez látogasson el a BVA weboldalára: www.BVA-hydraulics.com*

Biztonsági utasítások

Ipari biztonsági alapok

Általános

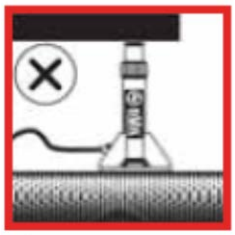

Ne lépje túl a nyomásszabályozó szelepek gyári beállítását. Mindig használjon manométert a rendszerben lévő nyomás ellenőrzésére.

Biztonsági utasítások

- Olvasson el minden nyomtatott anyagot, amit a munkahengerhez kapott.
- Ne lépje túl a megadott névleges teherbírást.
- A berendezéseket minden esetben csak szilárd, egyenletes felületen használja, amely képes megtartani a terhet.
- Ne csatlakoztasson a szivattyúkra nagyobb névleges nyomású szelepindítókat.
- Használat előtt mindig ellenőrizze a tömlők és a tömlőkapcsolók állapotát.
- Kezeit, lábait tartsa a munkavégzés helyétől távol.
- A BERENDEZÉSEK CSAK EMELÉSRE SZOLGÁLNAK! Az emelés után, egy megfelelő megoldással rögtön támassza alá a terhet.
- Kizárólag a gyártó által jóváhagyott hidraulika olajat használjon.
- A leeresztő szelep és a tartály között ne legyen semmilyen átfolyást korlátozó akadály.
- TILOS a munkahenger bármilyen jellegű módosítása.
- A feliratokon szereplő utasítások betartásának elmulasztása sérülést és/vagy anyagi károkat okozhat.
- Minden kettős működtetésű munkahengerhez fel kell szerelni egy leeresztő szelepet a visszatérő ágba, amely leüríti a nyomást a munkahenger kisebb hasznos felületéről.

Munkahengerek

A munkahenger talpa stabil felületen legyen elhelyezve. A stabilitás növeléséhez használja a talprögzítőket.

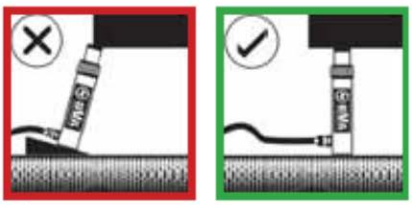

A támasz teljes felülete legyen kontaktusban a teherrel. A munkahenger mozgása a teher elmozdulásával párhuzamos irányú legyen.

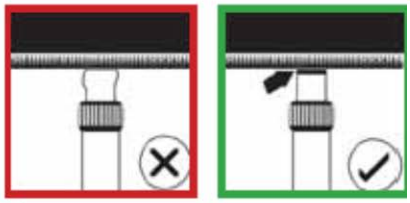

Ne használja a munkahengert támasz nélkül. Ellenkező esetben a dugattyú feje eldeformálódik. A támasz egyenletesen oszlatja el a súlyt a dugattyún.

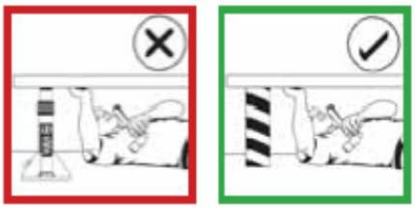

Ahogy az emelőknél sem, semmilyen testrésze ne kerüljön az emelt teher alá. A terhet alá kell támasztani, mielőtt alá menne.

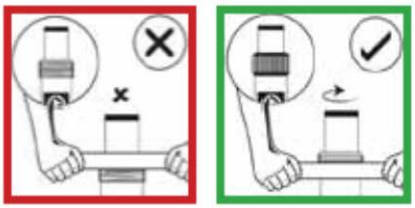

Kiegészítők használata során óvja a munkahenger menetét.

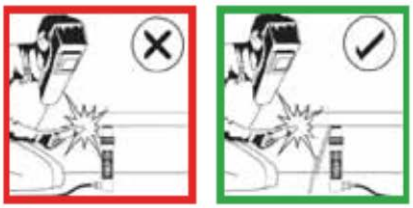

A hidraulikus berendezések közelében ne használjon nyílt lángot. A berendezést óvja a 65°C-ot meghaladó hőmérsékletektől.

Emelők

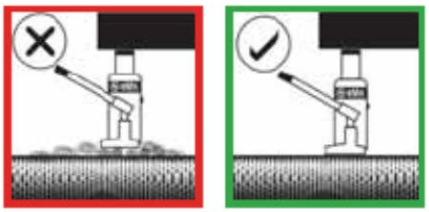

Az emelő talpa vízszintes, stabil felületen legyen elhelyezve.

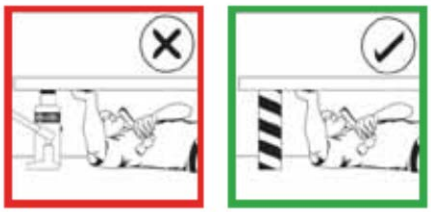

Semmilyen testrésze ne kerüljön az emelt teher alá. Mielőtt a megemelt teher alá menne, azt stabilan támassza alá.

80% Rule

Szakmai tapasztalatok alapján nem ajánlott meghaladni a berendezések névleges maximum teljesítményének 80%-át.

- A berendezéseket minden esetben csak szilárd, egyenletes felületen használja, amely képes megtartani a terhet.
- Az emelés után, egy megfelelő megoldással rögtön támassza alá a terhet.
- A figyelmeztetések betartásának elmulasztása személyi sérülést és anyagi károkat okozhat.

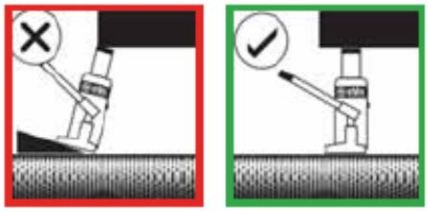

Az emelő támaszának teljes felülete legyen kontaktusban a teherrel. A teher elmozdulása az emelő mozgásával azonos irányú legyen.

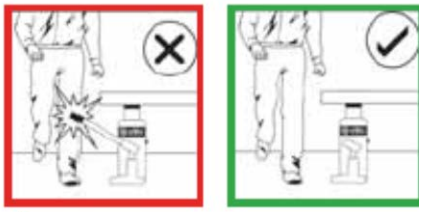

Az emelőkart húzza ki, amikor az emelő nincs használatban.

Biztonsági utasítások a hidraulikus szivattyúhoz

- A BERENDEZÉS HASZNÁLATA ELŐTT OLVASSON VÉGIG MINDEN FIGYELMEZTETÉST, UTASÍTÁST ÉS A KEZELŐI KÉZIKÖNYVBEN FOGLALT ÖSSZES INFORMÁCIÓT.
- Ha a tömlő, vagy a csatlakozások nyomása meghaladja a névleges nyomást, a rendszer szétrobbanhat.
- Tilos a berendezés névleges teherbírását meghaladni. Folyamatosan figyelje a nyomást és a terhelést.
- A terhelést kalibrált erőmérővel és kijelzővel, pontos nyomásmérővel vagy hasonló műszerekkel ellenőrizze.
- Használat előtt ellenőrizze a tömlők és a tömlőkapcsolók állapotát. Ne nyúljon kézzel a szivárgó tömlőhöz, amikor az nyomás alatt van.
- A tömlők és csatlakozók lecsatlakoztatása előtt, és a szivattyú, vagy bármilyen kiegészítő javítása előtt szüntesse meg a hidraulikus nyomást a rendszerben.
- Az emelés után, egy megfelelő megoldással rögtön támassza alá a terhet. A teher alátámasztására a hidraulikus nyomás nem elegendő.
- A berendezés használata közben viseljen az ANSI Z87.1 és OSHA szabványoknak megfelelő védőruházatot és védőszemüveget.
- Győződjön meg arról, hogy az alkalmazott módszer elég biztonságos-e a munkavégzéshez.
- A szivattyút és részeit ne érje ütődés, rázkódás.
- Kerülje az olyan tartozékok csatlakoztatását, amelyek több olajat juttatnának vissza a tartályba, mint a tartály befogadó képessége.
- Győződjön meg arról, hogy a tartozékok és szerelvények névleges nyomása a szivattyú névleges nyomásával egyenlő, vagy annál nagyobb legyen.
- A hidraulikus berendezéseket óvja a nyílt lángtól és a hőtől.
- TILOS a berendezés bármilyen jellegű módosítása.
- A figyelmeztetések betartásának elmulasztása személyi sérülést és anyagi károkat okozhat.

Szivattyúk

Ne használjon toldókart. A kézi pumpa használata könnyű, ha a helyesen van használva.

A nyomáscsökkentő szelepet csak kézi erővel zárja el. A túlzott erőhatástól a szelep megsérülhet.

Biztonsági utasítások az elektromos szivattyúhoz

AZ ÁRAMÜTÉS ELKERÜLÉSE ÉRDEKÉBEN:

- Használat előtt olvassa el a berendezéshez kapott anyagokat. Kövesse a megadott utasításokat.
- KIZÁRÓLAG megfelelő földeléssel rendelkező áramforrást használjon. KIZÁRÓLAG szabványos hálózati konnektort használjon! A berendezés használata csak száraz helyen engedélyezett.
- Kerülje a hosszabbító vezetékek használatát. Ha mégis használ hosszabbítót, akkor az 7 méterig legalább SJT-14X3, vagy jobb besorolású legyen. Ha ennél hosszabb (legfeljebb 15 méter), akkor SJT-12X3, vagy jobb legyen, 30 méterig pedig SJT-10X3, vagy jobb besorolású legyen. TILOS a három ágú csatlakozó használata.
- Tilos a berendezést robbanásveszélyes környezetben vagy vezetőképes folyadékok közelében használni.

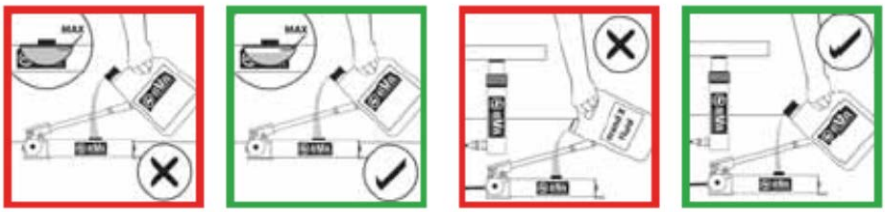

A szivattyút csak a megjelölt szintig töltse fel. A szivattyút minden esetben, csak teljesen összezárt állapotban töltse fel.

Kizárólag eredeti BVA hidraulika olajat használjon. Nem megfelelő folyadék használatával károsítatja a tömítéseket és a szivattyút, ami a garancia érvénytelenítését vonja maga után.

Tömlők és csatlakozók

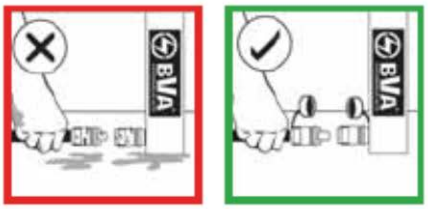

Csatlakoztatás előtt tisztítsa meg a csatlakozó mindkét végét. Használaton kívül zárja rá a porvédő sapkát a csatlakozóra.

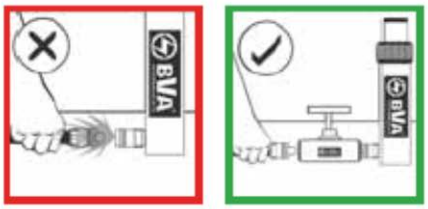

A munkahengert csak teljesen visszahúzott helyzetben csatlakoztassa le a rendszerről, vagy használjon elzáró szelepet, vagy biztonsági szelepet a munkahenger nyomásának lezárására.

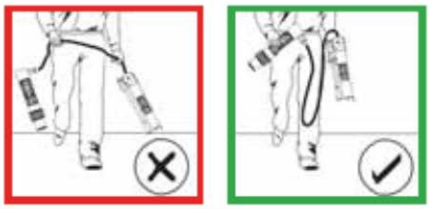

Tilos a hidraulikus berendezést a tömlőnél fogva emelni.

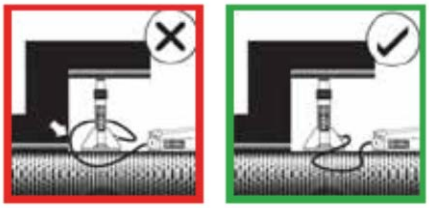

A tömlő ne kerüljön a megemelt teher alá.

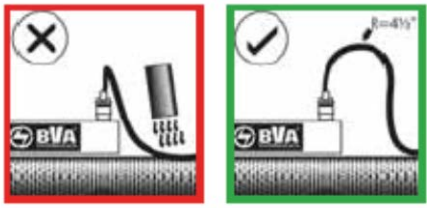

Kerülje a tömlő megtörését. A behajlítás sugara legalább 12 cm legyen. A tömlőn ne hajtson át nehéz járművel és ne helyezzen a tömlőre nehéz tárgyakat.

A berendezés karbantartása

Növelje a berendezés élettartamát

Hidraulika folyadékok

- A szivattyúkhoz és munkahengerekhez kizárólag BVA hidraulika olajat használjon. Termékazonosító: HV155 vagy HV685.

Légvezeték kenőanyagok

- A légvezetékek zsírozására 1. osztályú turbina olajat használjon (ISO VG32)

Hidraulikus és pneumatikus szűrők

- A hidraulika folyadékokat tartsa tisztán, hűvös helyen és víztől mentesen.
- Az ISO 17/15/12 szabvány szerinti tisztaság érdekében használjon szűrőket.
- Légvezeték védelme a szilárd szemcsék ellen: használja a BVA P/N, FRL-145, 5uM szemcseméretű pneumatikus szűrőt.
- Légvezeték víztelenítése: használja a BVA P/N, AD-145 szárítót.

Berendezés helyes használata

- Minden BVA termékhez kövesse a kezelői kézikönyvekben, BVA katalógusokban megadott általános információkat, specifikációkat, és az összeállításra, használatra, karbantartásra és hibaelhárításra megadott utasításokat és figyelmeztetéseket.

Képletek, számítási segédlet

Mértékegység-táblázat			
Súly:		**Hossz:**	
1 pound (lb.)	=0,4536 kg	1 in	=25,4 mm
1 kg	=2,205 lbs	1 mm	=0,039 in
1 ton (short, US)	=2,000 lbs	1 in²	=6,452 cm²
1 ton (metric)	=2,205 lbs	1 cm²	=0,155 in²
Űrtartalom:		**Nyomás:**	
1 in³	=16,387 cm³	1 psi (lblin2)	=0,69 bar
1 cm³	=0,061 in³	1 bar	=14,5 psi
1 liter	=61,02 in³	1 kPa	=0,145 psi
	=0,264 gal(US)		
1 gal (US, folyadék)	=3,785 liter	**Hőmérséklet:**	
	=231 in³	0°F	=(0°C x 1.8) + 32
	=3,785 cm³	0°C	=(0°F - 32) + 1.8

Munkahenger dugattyú sebessége $V = \frac{A}{Q} \times 60$

Mh. dug. seb (sec/cm²) = $\frac{\text{Mh. hat. felül. (cm2)}}{\text{Sziv.áraml.seb (cm3/perc)}}$ x $\frac{\text{60 (sec)}}{\text{1 (perc)}}$

Erő $F = P \times A$

Erő (kg) = Hidr.üzemi nyom. (kg/cm²) x Mh. hat. felül. (cm²)

Munkahenger olajszállítása $C = A \times L$

Olajszáll. (cm³) = Mh. haszn. felül. (cm²) x Mh. löket (cm)

1/4"-os tömlő olajszállítása

C = $\frac{\text{Belső átmérő. (mm2)}}{4}$ x π x *Tömlő hossza (m)*

Olaj száll. (cm³) = 33 x Tömlő hossza (m)

3/8"-os tömlő olajszállítása

C = $\frac{\text{Belső átmérő. (mm2)}}{4}$ x π x *Tömlő hossza (m)*

Olaj száll. (cm³) = 72 x Tömlő hossza (m)

Munkahenger hasznos felülete $A = \pi \times \frac{D^2}{4}$

Mh. haszn. felül. (cm2) = π x $\frac{\text{(Mh. furat átmérő)}^2}{\text{1 (perc)}}$

π *=3,14159265359*

Modellszám index

H	6	HL	16	HLN	22	HP	26	HDG	32	Kiegészítők	40
HG	10	HF	18	HLNF	24	HPD	27	HDU	36		
HU	14	HC	20	HT	25	HD	28	HDC	38		

P	Egyszeres műk. kézipumpák	44	PA	Bárhol haszn. légszivatyúk	47	PAR	Forgó légszivattyúk	50	PE	3-fázisú elektr. szivattyúk	56
P	Kettős műk. kézipumpák	44	PA	Egyszeres műk. légszivattyúk	48	PU	Univerzális motoros szivattyúk	51	PG	Gázmotoros szivattyúk	57
P57	Lábpumpák	46	PA	Kettős műk. légszivattyúk	48	PE	1-fázisú elektromos szivattyúk	52	PD	Dízelmotoros szivattyúk	57

H	Általános célú munkahenger komb.	60	HL	Alacsony beép. munkaheng. komb.	61
HF	Lapos munkahenger kombinációk	60	HLN	Rögzítőgyűrűs munkaheng. komb.	61
HC	Üreges-dugattyús munkaheng. komb.	61	HU	Alumínium házas munkaheng. komb.	61

Áramlás szabályozó szelepek	62	Mérő-adapterek	65	Nyomás-kapcsoló	66	Hidraulikus csatlakozók	67	Elosztó-tömbök	68	Szerel-vények	71
Elosztó-szelepek	64	Hidraulika olaj	66	Lábkapcsolók	66	Hidraulika tömlők	67	Útváltó szelepek	69		
Nyomás-mérők	65	Külső nyom. szabályozó	66	Csatl. porvédő dugó	66	Mágnes-szelepek	68	Szivattyúra szerelt szelepek	70		

Nagy teljesítményű présgépek	74	Lég-hidraulikus/kézi palackemelők	79	Csavar lehúzó / lengőcsap prés	89	BVA hordozótáska	92
Hidraulikus kézi prés	76	Körmös emelők	79	Talplemez furat vizsgáló	90	Karbantartás	93
Elektromos présgép	77	Lehúzók	80	Karima feszítők	91	Csőhajlító	93
Kézi palackemelők	78	Hidraulikus hajtású lehúzók	88	Feszítők	91		
Mini emelők	78	Hidraulikus gépsatu	88	Hidraulikus csavaranyavágó hordozó táskával	92		

Konténer-emelő rendszer	94	Hidraulikus kerékfeszítő	96	Alátétlemezek	99
Konténer-mozgató rendszer	95	Mozgatható talplemezek	97		
Gyűrűs kerékfeszítő	96	Kitámasztó tömbök	98		

BVA kereszthivatkozási táblázat	100	Hidraulikai számítások képletei	104
Biztonsági utasítások	102	A BVA működés közben	106
A berendezés karbantartása	104	A BVA vállalatról	107

Munkahengerek

Szivattyúk

Kombinált készletek

Szelepek és kiegészítők

Prések/palackemelők/lehúzók

Szerszámok/gépek

Referencia táblázatok / műhely

© Copyright 2016 SFEU Vállalatok
Minden jog fenntartva. A gyártó előzetes, kifejezett, írásos hozzájárulása nélkül tilos a jelen katalógus tartalmának (szöveg, illusztrációk, rajzok, fotók) bármilyen másolása vagy egyéb felhasználása. A katalógusban foglalt adatok előzetes bejelentés nélkül változhatnak.

A BVA akcióban

A BVA bemutatása

A Shinn Fu vállalatot eredeti nevén Shinn Fu Auto Supply Company Ltd., Michael Hung alapította 1971-ben Tajpej városában, Tajvanban. Az évek során a Shinn Fu az autóipari hidraulikus emelő berendezések világelső gyártójává nőtte ki magát. Elkötelezettségével, hogy a lehető legjobb minőségű termékeket gyártsa és kínálja, a Shinn Fu vállalat elismerést szerzett a piacon a kiemelkedően jó minőségnek köszönhetően.

A Shinn Fu 1972-ben kezdte meg a hidraulikus eszközök gyártását a professzionális és fogyasztói piacok számára. 2004-ben a vállalat elindította a BVA Hidraulikát, az ipari piacot megcélozva. A jelentős ipari növekedés hatására, az észak amerikai piac jobb kiszolgálása érdekében 2009-ben a vállalat saját létesítményeket hozott létre Kansas városában, az Egyesült Államokban.

A Shinn Fu Europe B.V. (SFE) 1994-ben jött létre Hollandiában. A Shinn Fu termékek európai, közel-keleti és észak-afrikai forgalmazására az SFE 1994-ben elindította az „Omega Lifting Equipment" programot. Azóta az Omega is kivívta a piac elismerését.

A Shinn-China Machinery & Foundry (Kunshan) Co., Ltd. csúcstechnológiás öntöde 1997 júliusában kezdte meg működését, majd 2000 decemberében CNC megmunkáló részleggel is bővült. A Shinn-China a Shinn Fu Group (Tajvan) kizárólagos tulajdonában áll (www.shinnfu.com).

A legjobb értékesítés utáni szolgáltatások biztosítása érdekében a Shinn Fu világszerte kialakította irodahálózatát, így megtalálható az Egyesült Államokban, Kanadában, Ausztráliában, Hong Kong-ban, Japánban és Európában. Az SFE az alábbi márkanevek tulajdonosa: BVA Hydraulics™, Omega Lift Equipment®, Omega Mechanix és Pro-Lift® (http://www.shinnfu.com/index.php/about).

További információért látogasson el a BVA honlapjára: www.BVA-hydraulics.com

Látogasson el a BVA honlapjára:

- Tudjon meg többet a BVA-ról
- Új termékek
- Letölthető katalógusok
- Egyedi megoldások
- Vásárok, bemutatók
- Kezelői kézikönyvek és pótalkatrészek
- Legközelebb eső értékesítő és szerviz központok

Bár a katalógus összeállítása során legjobb tudásunk szerint jártunk el, és a megadott adatok a nyomtatás időpontjában pontosnak tekinthetők, a Shinn Fu fenntartja a jogát a katalógusban szereplő bármely termék specifikációjának módosítására, vagy gyártásának beszüntetésére előzetes bejelentés nélkül.

Minden illusztráció, teljesítmény adat, tömeg és méret névleges értéknek tekintendő, melyek a gyártás során alkalmazott tűréshatárokon belül eltérhetnek. Ha a tényleges méretek jelentősen eltérnek, vegye fel a kapcsolatot a Shinn Fu vállalattal. A katalógusban megadott termékinformációk a termékek folyamatos fejlesztése révén előzetes bejelentés nélkül változhatnak.

© Copyright 2016, Shinn Fu. Szerzői jog védett. Minden jog fenntartva. A gyártó előzetes, kifejezett, írásos hozzájárulása nélkül tilos a jelen katalógus tartalmának (szöveg, illusztrációk, rajzok, fotók) bármilyen másolása vagy egyéb felhasználása.

Shinn Fu katalógus Omega Lift Equipment, Omega Mechanix és Pro-Lift termékekkel, hogy minden igényt kielégítsünk:

A katalógust igényelje telefonon, vagy látogasson el honlapunkra.

Cylinders

Pages 6-43

-583-310
Pumps

Pages 44-63

Combo Kits

Pages 64-65

Control Valves & Accessories

Pages 66-75

Presses/Tools

Pages 76-83

Maintenance Kits/Bottle Jacks

Pages 84-89

Cross-Reference & Engineering

Kapcsolat:

Európa
Shinn Fu Europe BV.
Cím: Munnikenheiweg 50,
4879 NG Etten-Leur, **Hollandia**
E-mail: sales@sfeu.nl
Tel: 31-165-583-300
Fax: 31-165-583-310

Globális irodák

Kanada
Shinn Fu Company of Canada
Cím: 6355 Shawson Dr.
Unit 1 Mississauga, Ontario L5T
1S7 Canada
Tel: 1-905-362-2277
Fax: 1-905-362-2280
E-mail: sales@shinnfucanada.ca

Amerikai Egyyesült Államok
Shinn Fu Company of America
Cím: 10939 N. Pomona Ave.
Kansas City, MO 64153
Tel: 888-332-6419
816-891-6390
Fax: 816-448-2142
E-mail: sales@bvahydraulics.com

Ausztrália
Shinn Fu Company of Australia
Cím: 15 Viewtech Place
Rowville, Victoria 3178, Australia
Tel: 61-3-9755-8277
Fax: 61-3-9755-8219
E-mail: sales@bvaonline.com.au

Tajvan
Shinn Fu Corporation
Headquarters
Cím: 7F., No.408 Ruei Gaung Rd
Nei Hu Disctrict Taipei City
114 Tiawan R.O.C
Tel: 886-2-8751-7888
Fax: 886-2-8741-7999
E-mail: sales@shinnfu.com